SCHLETTER

PRODUKT-KATALOG

DACH 2024/2

DE

IMPRESSUM

SCHLETTER SOLAR GMBH
Alustraße 1
83527 Kirchdorf
Germany

Kontakt
+49 8072 / 9191 0
info@schletter-group.com

Geschäftsführung:
Florian Roos, Dr. Cedrik Zapfe, Martin Lipp, Ralf Maus

Registergericht: Traunstein | Registernummer: HRB 27110
Umsatzsteuer-Identifikationsnr.: DE318739607

INHALTSVERZEICHNIS

PRODUKTKATALOG

ALLGEMEINE HINWEISE 8

BEFESTIGER SCHRÄGDACH 10

Ziegeldach ..... Dachhaken aus Edelstahl 12
Dachhaken aus hochfestem Stahl 14
Dachhaken aus Aluminium 15
Dachhakensets und Blechersatzziegel 16
Dachhaken Sonderausführungen 18
Zubehör Dachhaken 19
Stehfalzdach ..... Blechfalzklemmen Classic 20
Blechfalzklemmen ProLine 22
Trapezblech- & Sandwichdach ..... Direktbefestigungen 24
Welldach & Trapezblechdach ..... Adapter auf Stahl-Unterkonstruktion 26
Stockschrauben auf Holz-Unterkonstruktion 27
Sonderbefestigungen ..... Befestigungen auf Holz-Unterkonstruktion 28

BALLASTIERTE FLACHDACH-SYSTEME 30

Dachparallele Systeme ..... FlatGrid Classic 32
FlatGrid Pro 34
Aufgeständerte Systeme ..... FixGrid Classic 36
FixGrid Pro 40

STÜTZEN 44

Streben und Schrauben für Trägersets 46
Flachdach ..... Stützen-Trägerset 47
Fassade ..... Stützen-Trägerset 48
Gründach ..... Stützen-Trägerset 48
Zubehör Stützen 49

MONTAGEPROFILE 50

Montageprofile Classic ..... Profile Classic 52
Verbinder Classic 53
Montageprofile ProLine ..... Profile ProLine 54
Verbinder ProLine 55
Endkappen 56
FixZ Pro 57

MODULKLEMMEN 60

Modulklemmen für gerahmte Module ..... Classic 62
ProLine 63
Modulklemmen für Laminatmodule ..... Classic 65
ProLine 66

ZUBEHÖR PV-MONTAGE 68

Schrauben und Kleinteile 70
Kabelführung 74
Blitzschutz und Potentialausgleich 75
Musterkoffer 76

WIR MÖCHTEN, DASS ES DER WELT MIT SCHLETTER BESSER GEHT.

Wir sind schon lange der Meinung, dass Unternehmen mehr tun sollten, als nur Produkte zu verkaufen. Sie sollten für ihre Entscheidungen und Handlungen einstehen und ihre Verantwortung für die Umwelt, ihre Mitarbeiter und ihre Auswirkungen auf die Gesellschaft ernst nehmen.

Nach Monaten harter Arbeit und Selbstbeobachtung sind wir stolz darauf, unsere bisherige Geschichte der sozialen Verantwortung von Unternehmen (Corporate Social Responsibility, CSR) endlich so zu erzählen, dass sie widerspiegelt, wer wir wirklich sind – nicht nur ein führender Hersteller von Solarmontagesystemen, sondern ein globales, diverses Team von zielstrebigen Menschen, die sich für eine gerechtere, sauberere und nachhaltigere Welt einsetzen.

Scannen Sie den QR-Code unten, um Ihr persönliches Exemplar herunterzuladen und genau zu sehen, was wir für die Menschen und den Planeten getan haben, tun und noch tun werden.

HIER SCANNEN

>28,3 MILLIONEN TONNEN

CO_2 JÄHRLICH DURCH PV-INSTALLATIONEN AUF UNSEREN MONTAGESYSTEMEN EINGESPART

Quelle für die Umrechnungsformel:
Umweltbundesamt und Solarcluster BW

BRONZE | Top 35%

ecovadis

Sustainability Rating

JUN 2024

GARANTIE
BIS ZU
25
JAHRE
gemäß unserer Garantiebedingungen

QUALITÄT OHNE KOMPROMISSE.

PRODUKTE VON SCHLETTER HALTEN ALLEN WITTERUNGS-BEDINGUNGEN STAND.

In den letzten Jahrzehnten haben wir uns der Verbesserung von Haltbarkeit, Sicherheit, Nachhaltigkeit und der allgemeinen Qualität unserer Solarmontagesysteme verschrieben.

Unsere Qualitätskontrolle ist sorgfältig, kompromisslos und gewissenhaft bis ins letzte Detail. Wir nutzen ausschließlich Stahl und Aluminium von höchster Qualität.

Ob stürmische Winde, monsunartige Regenfälle, übermäßige Schneelasten, Sandstürme oder sogar Erdbeben – unsere unverwüstlichen Konstruktionen sind speziell für den Einsatz bei schlechtem Wetter und in jedem Gelände konzipiert und halten auch den härtesten Bedingungen stand – und das 25 Jahre oder länger.

ALLGEMEINE HINWEISE

INFORMATIONSMATERIAL

Prospekte, Produktblätter und Montageanleitungen finden Sie immer aktuell im Downloadbereich.

WWW.SCHLETTER-GROUP.COM

PLANUNGSHILFE

Konfiguration und statische Bemessung über den Schletter Configurator

TOLERANZEN

Bei allen Maßangaben sind fertigungsspezifische Toleranzen zu berücksichtigen.

GLOBALES VERTRIEBSNETZ

Alle Unternehmen der Schletter Gruppe können auf Kundenwunsch Waren aus anderen Niederlassungen beziehen.

STATIK

Statische Berechnung gemäß den aktuellen länderspezifischen Normen (in Deutschland EN 1991, EC1). Statik-Beiblatt zur Bestimmung der Anzahl der erforderlichen Befestigungspunkte, basierend auf statischer Berechnung. Beachten Sie in jedem Fall die Hinweise zur Statik.

In den allgemeinen Statik-Anlagen ist jeweils der Nachweis der Haltekraft des Daches an der Unterkonstruktion nicht enthalten.

VERWENDETE MATERIALIEN

+ **Dachhaken und deren Hauptkomponenten:**
  Hochfester Stahl mit Zink-Lamellenbeschichtung,
  Edelstahl 1.4301 oder Aluminium EN AW 6063

+ **Schrauben und Muttern:**
  Verzinkt, Edelstahl A2 oder höherwertig

+ **Blechbauteile:**
  Edelstahl 1.4301 oder Aluminium EN AW 6063

+ **Profile:**
  Aluminium EN AW 6063

+ **Modulklemmen:**
  Aluminium EN AW 6063

+ **Dichtgummi:**
  EPDM (UV-beständig)

Abweichende Materialien sind bei den jeweiligen Artikeln beschrieben.

SCHLETTER SERIENKENNZEICHNUNG

Sie sehen auf einen Blick, welcher Artikel zu welchem System passt. Selbstverständlich stehen Ihnen unsere kompetenten Techniker zur Seite, falls Sie hierzu Fragen haben.

KOMPATIBEL MIT UNSERER CLASSIC SERIE

KOMPATIBEL MIT UNSERER PROLINE SERIE

BEFESTIGER SCHRÄGDACH

- DACHHAKEN
- DACHHAKENSETS UND BLECHERSATZZIEGEL
- BLECHFALZKLEMMEN
- DIREKTBEFESTIGUNGEN
- ADAPTER AUF STAHL-UNTERKONSTRUKTION
- STOCKSCHRAUBEN AUF HOLZ-UNTERKONSTRUKTION
- SONDERBEFESTIGUNGEN

DACHHAKEN RAPID

Vormontierter Multiadapter zur schnellen Profilmontage

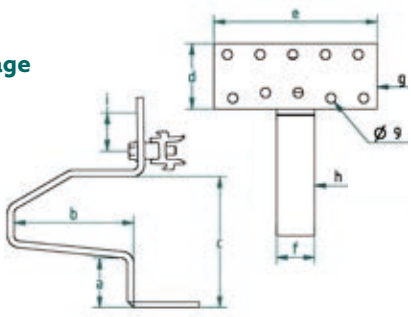

g = Materialstärke Montageplatte
h = Materialstärke Steg

- + Material Dachhaken: Edelstahl
- + Geschweißt
- + Steganordnung symmetrisch
- + Mit Classic- und ProLine-Profilen kompatibel

101001-020	Dachhaken Rapid2+ Pro 45									
	a	b	c	d	e	f	g	h	i	
mm	45	110	118	60	150	35	5	6	30	VPE: 20

101002-020	Dachhaken Rapid2+ Pro 35									
	a	b	c	d	e	f	g	h	i	
mm	35	110	108	60	150	35	5	6	30	VPE: 20

101004-020	Dachhaken Rapid2+ Pro Universal									
	a	b	c	d	e	f	g	h	i	
mm	40-52	110	115-127	74	150	35	5	6	30	VPE: 10

Verstellbar für vertikale Schienenmontage und Mittelsteg in drei Positionen einsetzbar

101005-020	Dachhaken Rapid2+ Pro Max									
	a	b	c	d	e	f	g	h	i	
mm	45	120	125	80	150	35	6	8	30	VPE: 10

Extra starker Steg für hohe Schneelasten

101005-021	Dachhaken Rapid2+ Pro Max 150									
	a	b	c	d	e	f	g	h	i	
mm	45	150	125	80	150	35	6	8	30	VPE: 10

Extra starker und langer Steg bei langer Ziegelüberlappung

101006-020	Dachhaken Rapid2+ Pro MaxV									
	a	b	c	d	e	f	g	h	i	
mm	45	120	125	80	150	35	6	8	30	VPE: 10

Für hohe Schneelasten und verstellbar für vertikale Schienenmontage

DACHHAKEN ECO

Dachhaken mit einfacher Bauform

+ Material Dachhaken: Edelstahl
+ Geschweißt
+ Steganordnung symmetrisch

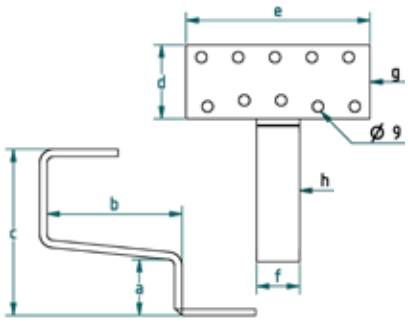

g = Materialstärke Montageplatte
h = Materialstärke Steg

100004-000	Dachhaken Eco S 135								
	a	b	c	d	e	f	g	h	
mm	45	110	135	60	150	35	5	6	VPE: 20

DACHHAKEN ECO UNIVERSAL

Schenkelhöhe und Steganordnung variabel

+ Material Dachhaken: Edelstahl
+ Steg mittig vormontiert
+ Schenkelhöhe verstellbar
+ Mittelsteg in drei Positionen einsetzbar

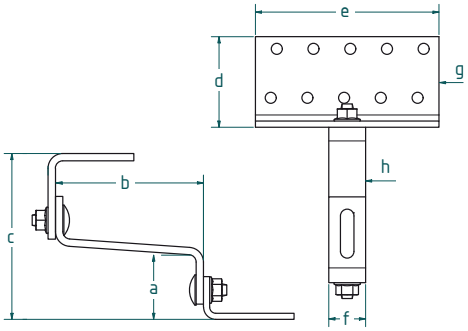

100001-000	Dachhaken Universal (Frankfurter Pfanne o. Falzziegel)								
	a	b	c	d	e	f	g	h	
mm	42-52	115	102-135	74	150	30	5	6	VPE: 20

DACHHAKEN HSL

Speziell für hohe Schneelasten

- + Material Dachhaken: hochfester Stahl
- + Oberfläche mit Zinklamellenbeschichtung
- + Geschweißt
- + Steganordnung symmetrisch
- + Mit vormontiertem Multiadapter

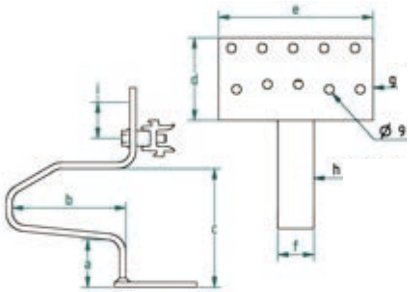

g = Materialstärke Montageplatte
h = Materialstärke Steg

101001-022	Dachhaken Rapid2+ Pro 45 HSL									
	a	b	c	d	e	f	g	h	i	
mm	45	110	115	80	150	35	5	6	30	VPE: 20

101005-024	Dachhaken Rapid2+ Pro Max HSL									
	a	b	c	d	e	f	g	h	i	
mm	45	132	114	80	150	35	6	8	30	VPE: 10

DACHHAKEN ALU

Leicht, stabil, schnell montiert

- + Material Dachhaken: Aluminium
- + Steg flexibel auf Montageplatte einklickbar
- + Befestigung mit nur einer Schraube

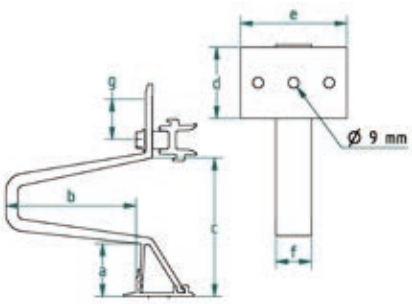

100020-100	Dachhaken EcoA 45 Max						
	a	b	c	d	e	f	
mm	45	110	116	60	100	30	VPE: 20

101020-220	Dachhaken RapidA 35 Pro Max							
	a	b	c	d	e	f	g	
mm	35	110	107	60	100	30	30	VPE: 30

Mit vormontiertem Multiadapter

101020-120	Dachhaken RapidA Pro 45 Max							
	a	b	c	d	e	f	g	
mm	45	110	116	60	100	30	30	VPE: 30

Mit vormontiertem Multiadapter

101024-120	Dachhaken RapidA 45 Pro Universal Max							
	a	b	c	d	e	f	g	
mm	45	110	116	60	100	30	30	VPE: 20

Verstellbar für vertikale Schienenmontage
Mit vormontiertem Multiadapter

ZIEGELDACH

DACHHAKENSETS UND BLECHERSATZZIEGEL

ALU-TILE DACHHAKEN-SET

Set + Blechersatzziegel ersetzen einen kompletten Dachziegel mit Dachhaken

- Material: Dachhaken in Alu, Schraubendichtung EPDM, Laststütze in Kunststoff mit Edelstahlschraube A2
- Geeignet für hohe Schneelasten
- Bestehend aus Dachhaken, Schraubendichtung und Laststütze
- Für vertikale und horizontale Schienenanordnung geeignet

103006-020	Alu-Tile Pro Dachhaken-Set	VPE: 10

+

BLECHERSATZZIEGEL

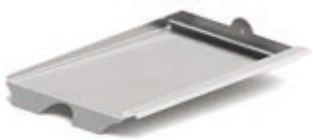

Ziegel	Artikel-Nr.	VPE: 10
BRAAS		
Frankfurter Pfanne	103005-003	
Taunuspfanne	103005-011	
Harzer Pfanne	103005-022	
Tegalit	103005-025	
Topas 13V	103005-067	
ERLUS		
Falzziegel	103005-002	
Großfalzziegel	103005-007	
Großfalzziegel XXL	103005-010	
E 58 (nicht für E 58 S / SL / RS / Max / Plus ...)	103005-015	
Forma	103005-024	
Linea	103005-049	
Reformpfanne XXL	103005-057	
ETERNIT		
Heidelberger	103005-006	
TONDACH		
Mulde ***	103005-047	
Sulm VZ ***	103005-060	
Fidelio ***	103005-080	
Figaro ***	103005-083	
CREATON (VORMALS MEINDL)		
Rustico	103005-004	
Harmonie ***	103005-060	
Domino ***	103005-063	
Meindl MZ3	103005-184	
Meindl MZ3 Dorfen NEU **	103005-112	

** Artikel läuft aus. Verfügbar solange Vorrat reicht.
*** Nur auf Bestellung, keine Lagerware.

Weitere Ziegelformate auf Anfrage

BIBERSCHWANZ DACHHAKEN-SET

Set + Blechersatzziegel ersetzen einen kompletten Biberschwanz-Ziegel mit Dachhaken

+ Material: Dachhaken in Alu bzw. Edelstahl,
  Schraubendichtung EPDM,
  Laststütze in Kunststoff mit Edelstahlschraube A2

109019-020	Dachhaken f. Biberschwanz Rapid Pro Alu								VPE: 20
	a	b	c	d	e	f	g	h	i
mm	-	228	-	-	48	35	-	7	30

+

109016-007	Biberschwanz BEZ Rapid Alu 180 x 380	VPE: 20
109016-009	Biberschwanz BEZ Rapid Alu 170 x 380	VPE: 20

109019-022	Dachhaken f. Biberschwanz Rapid Pro 190 x 400								VPE: 20
	a	b	c	d	e	f	g	h	i
mm	-	250	-	-	50	35	-	6	30

+

109016-010	Biberschwanz BEZ Rapid Alu 190 x 400	VPE: 20

109019-021	Dachhaken f. Biberschwanz Rapid Pro								VPE: 20
	a	b	c	d	e	f	g	h	i
mm	-	232	-	-	50	35	-	6	30

+

109016-008	Biberschwanz BEZ Rapid Cu 180 x 380	VPE: 20

DACHHAKEN ZUM EINHÄNGEN AN DER DACHLATTUNG

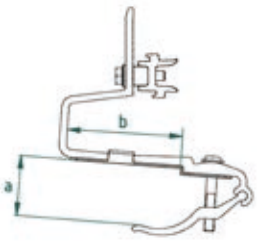

- Material: Dachhaken in Aluminium, Formteil aus EPDM
- Schnelle Montage durch Klemmung an der Dachlattung
- Schutz der Ziegel durch vormontiertes EPDM-Bauteil

109019-025	Dachhaken Pro-N								VPE: 30
	a	b	c	d	e	f	g	h	i
mm	35-60	90	-	-	-	30	-	-	30

***BITTE BEACHTEN**: Der Dachhaken Pro-N ist aktuell verfügbar in den Niederlanden, Belgien, Großbritannien und Frankreich.*

DACHHAKEN FÜR DÄCHER MIT ISOLIERDACHELEMENTEN

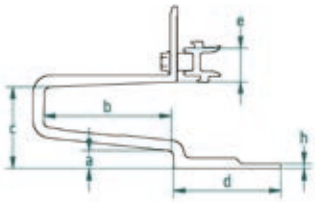

- Material: Dachhaken in Aluminium

101028-020	Dachhaken RapidA Pro 2L								VPE: 30
	a	b	c	d	e	f	g	h	i
mm	15	110	70	92	30	30	-	4	30

DACHHAKEN FÜR SCHIEFERDÄCHER

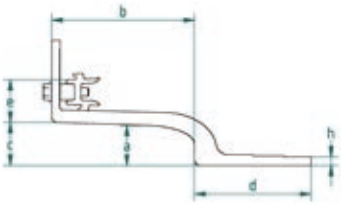

- Material: Dachhaken in Aluminium, Auflage aus PE-Weichschaum (UV-beständig)
- Für viele Schindelarten geeignet
- Deckplatte mit flexiblem Wellband
- Direkter Lasteintrag auf den Dachsparren
- Für Schieferüberdeckung bis 125 mm

109019-024	Dachhaken Rapid2+ Pro Slate125								VPE: 20
	a	b	c	d	e	f	g	h	i
mm	28	135	41	110	41	35	-	8	30

+

109017-010	Schindel zu Dachhaken Rapid2+ Pro Slate125	VPE: 20

RAPID PRO L
Angewinkelte Anbindung, höhenverstellbar

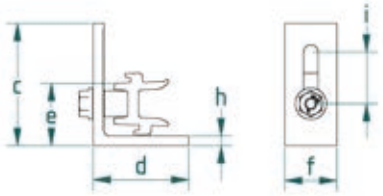

+ Material: Winkel in Aluminium
+ Verschiedene Anbindungsmöglichkeiten, z.B. auf Blechschindel

119026-122	Rapid Pro L								VPE: 100
	a	b	c	d	e	f	g	h	i
mm	-	-	70	55	36	30	-	5.5	29

973000-075 Unterlegplatte Dachhaken 2,5/5 mm — VPE: 100

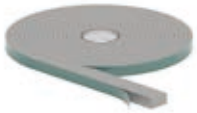

973000-683 Dachhakendichtband grau TP600 10 m — VPE: 15

109008-003 RapFix – Aufsatz für Eco-Dachhaken — VPE: 50

Für Eco-Dachhaken mit Langloch

109008-023 RapFix Pro – Aufsatz für Eco-Dachhaken — VPE: 50

Für Eco-Dachhaken mit Langloch

925120-002 Distanzhülse Kunststoff 1 m

Als Distanzstück bei Aufsparrendämmungen in Verbindung mit extra langen Befestigungsschrauben
Ausführung in Kunststoff vermeidet Kältebrücken
Auf gewünschte Länge entsprechend zuschneiden

109010-000 Zusatzwinkel Iso07 — VPE: 20

Für die Entlastungsschraube bei Aufsparrendämmung

BLECHFALZKLEMMEN CLASSIC

Zur Direktbefestigung am Stehfalz

+ Material: Aluminium bzw. Edelstahl (Falzklemme 503 VA und 525 VA)

112001-000	Falzklemme 503 VA für Stehfalzdach	VPE: 50
Für Classic und Pro einsetzbar		

112001-005	Falzklemme 503 Rapid für Stehfalzdach	VPE: 50

112001-010	Falzklemme 504 für Stehfalzdach	VPE: 50

Insbesondere auch geeignet für Doppelstehfalzdächer aus Titanzinkblech

Mögliche Abmessungen des Bördelfalzes (Maßbild):
h = 11 – 13 mm, b1 = 4 – 6 mm, b2 = max. 3 mm

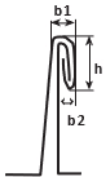

Die Falzklemme 504 wurde zusammen mit der Fa. Rheinzink für den Einsatz auf Doppelstehfalzdächern aus Titanzinkblech entwickelt.

112002-003	Falzklemme 510 Rapid	VPE: 50
Geeignet für Rundfalzdächer von Kalzip*, Bemo* u.ä.		

112003-003	Falzklemme 520 Rapid	VPE: 50
Geeignet für Zambelli RibRoof* 465 u.ä.		

*Alle hier genannten Marken sind Eigentum des jeweiligen Inhabers.

***HINWEIS**: Das Anzugsdrehmoment ist so zu begrenzen, dass die Blechfalze nicht verformt werden und die thermische Dehnung der Bleche nicht verhindert wird. Insbesondere bei Titanzinkblech ist die Profillänge auf 3 m zu begrenzen.*

***HINWEIS**: Die Kompatibilität und Verbaubarkeit auf den vorhandenen Dächern sowie deren Tragfähigkeit ist bauseitig zu prüfen. Beachten Sie auch Materialverträglichkeiten zwischen den Bauteilen.*

112004-002	Falzklemme 522 Rapid	VPE: 50
Geeignet für Zambelli RibRoof* 500 u.ä.		

112006-002	Falzklemme 524 Rapid	VPE: 50
Geeignet für Fischer KlipTec* u.ä.		

112007-000	Falzklemme 525 VA	VPE: 50
Geeignet für Domico Domitec* u.ä. Für Classic und Pro einsetzbar		

AUFSÄTZE FÜR BLECHFALZKLEMMEN CLASSIC

Zur Aufnahme von Modultragprofilen

+ Material: Verbinder aus Aluminium

129063-000	Rapid Kreuzverbinder	VPE: 200
Komplett vormontiert für Klicknut M8		

109008-004	RapFix – Aufsatz flach	VPE: 50
Für Blechfalzklemmen anderer Anbieter		

BLECHFALZKLEMMEN PRO

Zur Direktbefestigung am Stehfalz

PRO

+ Material: Aluminium bzw. Edelstahl (Falzklemme 503 VA und 525 VA)

112001-000 Falzklemme 503 VA für Stehfalzdach — VPE: 50

Für Classic und Pro einsetzbar

112001-105 Falzklemme Pro 503 für Stehfalzdach — VPE: 50

112001-110 Falzklemme Pro 504 für Stehfalzdach — VPE: 50

Insbesondere auch geeignet für Doppelstehfalzdächer aus Titanzinkblech

Mögliche Abmessungen des Bördelfalzes (Maßbild):
h = 11 – 13 mm, b1 = 4 – 6 mm, b2 = max. 3 mm

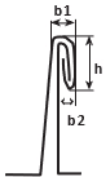

Die Falzklemme Pro 504 wurde zusammen mit der Fa. Rheinzink für den Einsatz auf Doppelstehfalzdächern aus Titanzinkblech entwickelt.

112001-210 Falzklemme Pro 504-F — VPE: 50

Geeignet für Doppelstehfalzdächer wie sie üblicherweise in Frankreich verbaut werden

Mögliche Abmessungen des Bördelfalzes (Maßbild):
h = 10 – 12 mm, b1 = 4 – 6 mm, b2 = max. 3 mm

112002-103 Falzklemme Pro 510 — VPE: 50

Geeignet für Rundfalzdächer von Kalzip*, Bemo* u.ä.

112003-103 Falzklemme Pro 520 — VPE: 50

Geeignet für Zambelli RibRoof* 465 u.ä.

*Alle hier genannten Marken sind Eigentum des jeweiligen Inhabers.

***HINWEIS**: Das Anzugsdrehmoment ist so zu begrenzen, dass die Blechfalze nicht verformt werden und die thermische Dehnung der Bleche nicht verhindert wird. Insbesondere bei Titanzinkblech ist die Profillänge auf 3 m zu begrenzen.*

***HINWEIS**: Die Kompatibilität und Verbaubarkeit auf den vorhandenen Dächern sowie deren Tragfähigkeit ist bauseitig zu prüfen. Beachten Sie auch Materialverträglichkeiten zwischen den Bauteilen.*

112004-102	Falzklemme Pro 522	VPE: 50
Geeignet für Zambelli RibRoof* 500 u.ä.		

112006-102	Falzklemme Pro 524	VPE: 50
Geeignet für Fischer KlipTec* u.ä.		

112007-000	Falzklemme 525 VA	VPE: 50
Geeignet für Domico Domitec* u.ä. Für Classic und Pro einsetzbar		

112012-112	Falzklemme Pro 562 Universal	VPE: 50

AUFSÄTZE FÜR BLECHFALZKLEMMEN PRO

Zur Aufnahme von Modultragprofilen

PRO

\+ Material: Verbinder aus Aluminium

129063-002	RapidConnect90	VPE: 100

oder

129063-020	Rapid Kreuzverbinder 90 Pro	VPE: 150
Komplett vormontiert für ProLine Kanal		

109008-024	RapFix Pro – Aufsatz flach	VPE: 50
Für Blechfalzklemmen anderer Anbieter		

SINGLEFIX
Trapezblechbefestigung für Stahl- und Alublech ab 0,5 mm

+ Material: Edelstahl und EPDM-Gummi

113009-003	SingleFix Pro	VPE: 100
Für Sickenhöhen ab 22 mm Es werden je 2 Dünnblechschrauben pro SingleFix Pro benötigt.		

SINGLEFIX MONTAGEKIT
= 2 Stk. SingleFix Pro +
4 Stk. Dünnblechschrauben +
1 Stk. Modultragprofil

+

MODULTRAGPROFILE
in Verbindung mit SingleFix Pro

120011-00450	Modultragprofil EcoLight 450 mm	VPE: 50
120020-00450	Modultragprofil Pro35 450 mm	VPE: 50
120023-00450	Modultragprofil Pro100 450 mm	VPE: 35
121010-202	FixZ-7 Systemprofil18 unten 450 mm	VPE: 25
121001-202	FixZ-7 Systemprofil18 oben 450 mm	VPE: 25
121009-202	FixZ-15 Systemprofil18 unten 450 mm	VPE: 25
121008-202	FixZ-15 Systemprofil18 oben 450 mm	VPE: 25

CLAMPFIT

Direktklemmung auf Trapezblech in horizontaler Modulausrichtung

+ Material: Aluminium und EPDM-Gummi
+ Für Stahl- und Alublech ab 0,5 mm

130004-200	ClampFit	VPE: 100
Es werden je 2 Dünnblechschrauben pro ClampFit benötigt.		

+ Material: Aluminium und EPDM-Gummi

130004-300	ClampFit Pro	VPE: 100
Es werden je 2 Dünnblechschrauben pro ClampFit Pro benötigt.		

ECORAPID

Horizontale Modulmontage ohne Modulklemme

+ Material: Edelstahl und EPDM-Gummi

113014-000	EcoRapid	VPE: 200
Klemmung direkt am Rahmen, für Sickenhöhen ab 22 mm EcoRapid am Modulfeldrand: 2 Schrauben; EcoRapid in Modulfeldmitte: 1 Schraube		

DÜNNBLECHSCHRAUBEN

in Verbindung mit SingleFix Pro, ClampFit / ClampFit Pro und EcoRapid

+ Material: Bimetall-Schraube mit EPDM-Dichtscheibe

943000-700	Dünnblechschraube 5.5 x 25 A2 mit Dichtscheibe Mit ETA, ETN, MCS012 und deutscher bauaufsichtlicher Zulassung. Für den Einsatz in D, FR und GB. Für den Gebrauch auf hierfür zugelassenen Sandwichelementen.	VPE: 100
943000-360	Dünnblechschraube 6.0 x 25 A2 mit Dichtscheibe Mit ETA, ETN, MCS012 und deutscher bauaufsichtlicher Zulassung. Für den Einsatz in D, FR und GB.	VPE: 100
943001-232	Dünnblechschraube 6.0 x 22 A2 mit Dichtscheibe oZ Für den Einsatz außerhalb D, FR, und GB.	VPE: 100

WELLDACH & TRAPEZBLECHDACH

ADAPTER AUF STAHL-UNTERKONSTRUKTION

UNIVERSAL-ADAPTER AUF WELLDACH

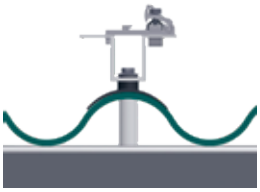

- Material: Aluminium und TPE-Dichtkappe
- Für Faserzement-Welldächer
- Montageprofile können auf Wunsch mit Kreuzverbindern adaptiert werden.

119033-002	Universal-Adapter Uno M8	VPE: 50

119005-000	Dichtkappe Wellplatte 5 / 6 / 8	VPE: 50
119004-003	Distanzhülse Alu 995 x 20*	VPE: 30

*Die erforderlichen Längen sind bauseits auf Maß zu schneiden.

UNIVERSAL-ADAPTER AUF TRAPEZBLECH- UND SANDWICHDACH

- Material: Aluminium und EPDM-Kalotte
- Montageprofile können auf Wunsch mit Kreuzverbindern adaptiert werden.
- Auch als Doppelbefestigung ausführbar

119033-002	Universal-Adapter Uno M8	VPE: 50

119005-001	Universal-Kalotte mit EPDM	VPE: 50

GEWINDESCHRAUBEN SELBSTFURCHEND

in Verbindung mit Universal-Adapter-Befestigungssystemen auf Stahlpfetten

- Material: Edelstahl mit EPDM-Dichtscheibe

943763-064	6.3 x 64	VPE: 100
943763-115	6.3 x 115	VPE: 100
943763-150	6.3 x 150	VPE: 100
943763-200	6.3 x 200	VPE: 50

Die Befestigungspunkte müssen mit Ø 5 mm vorgebohrt werden.

***HINWEIS**: Beachten Sie bitte, dass Abbildungen und Gewindelängen abweichen können.*

MONTAGEPLATTE FÜR STOCKSCHRAUBE

+ Material: Aluminium
+ Maße: 120 x 60 x 6 mm

119002-000	Montageplatte für Stockschraube M10 / M12	VPE: 50

KLICKTOP PRO AUFSATZTEIL

+ Material: Aluminium

119001-020	KlickTop Pro Aufsatzteil zu Stockschraube	VPE: 50

UNIVERSAL-ADAPTER DUO

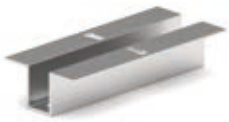

+ Material: Aluminium

119033-004	Universal-Adapter Duo M10 / M12	VPE: 50

UNIVERSAL-ADAPTER UNO

+ Material: Aluminium
+ Montageprofile können auf Wunsch mit Kreuzverbindern adaptiert werden.

119033-001	Universal-Adapter Uno M10 / M12	VPE: 50

+

STOCKSCHRAUBENSETS

in Verbindung mit Montageplatte, KlickTop Pro Aufsatzteil und Universal-Adaptern

+ Material: Schrauben und Muttern V4A, Dichtung EPDM vulkanisiert (UV-beständig)
+ Vormontiert mit Dichtung und 3 Flanschmuttern

110010-200**	Stockschraubenset 10 x 200 montiert	VPE: 50
110210-200	Stockschraubenset 10 x 200 montiert	VPE: 50
110012-200**	Stockschraubenset 12 x 200 montiert	VPE: 50
110212-200	Stockschraubenset 12 x 200 montiert	VPE: 50
110012-300**	Stockschraubenset 12 x 300 montiert	VPE: 50
110212-300	Stockschraubenset 12 x 300 montiert	VPE: 50

**Artikel läuft aus. Verfügbar solange Vorrat reicht.

SONDERBEFESTIGUNGEN

BEFESTIGUNGEN AUF HOLZ-UNTERKONSTRUKTION

FIXPLAN

Für Blechdächer, bei denen die Befestigung am Falz nicht möglich ist (z.B. Titanzinkblech-Dächer)

+ Material: Edelstahl mit EPDM-Dichtteller

114003-000	FixPlan Dichtplatte	VPE: 50

+

BITUPLAN

Für Bitumendächer - FixPlan mit zusätzlicher Abdichtung

+ Material: Alu-Butyl

114004-000	Bituplan Zusatzabdichtung für FixPlan	VPE: 100

SLATEPLAN

Für Dächer mit Schindeldeckung (z.B. aus Bitumen, Faserzement oder Schiefer)

+ Material: Aluminium mit EPDM-DIchtung

109017-000	SlatePlan mit Dichtung 270 x 200 x 0.5 mm	VPE: 50
109017-001	SlatePlan mit Dichtung 370 x 200 x 0.5 mm	VPE: 50

+

STOCKSCHRAUBENSETS

in Verbindung mit FixPlan, BituPlan und SlatePlan

+ Material: Schrauben und Muttern V4A, Dichtung EPDM vulkanisiert (UV-beständig)
+ Vormontiert mit Dichtung und 3 Flanschmuttern

110010-200**	Stockschraubenset 10 x 200 montiert	VPE: 50
110210-200	Stockschraubenset 10 x 200 montiert	VPE: 50
110012-200**	Stockschraubenset 12 x 200 montiert	VPE: 50
110212-200	Stockschraubenset 12 x 200 montiert	VPE: 50
110012-300**	Stockschraubenset 12 x 300 montiert	VPE: 50
110212-300	Stockschraubenset 12 x 300 montiert	VPE: 50

**Artikel läuft aus. Verfügbar solange Vorrat reicht.

FIX T-K

Für Bitumendächer auf Holzschalung

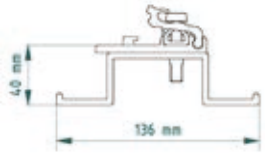

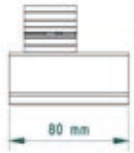

+ Material: Befestiger aus Aluminium

119014-012	Fix T-K	VPE: 50

+ Material: Befestiger aus Aluminium

119014-212	Fix T-K Pro	VPE: 50

+

973000-041	EPDM Gummi selbstklebend 48 mm breit, Rolle 50 m

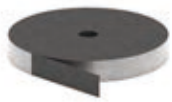

RAPID²⁺ PRO SML

Zur Befestigung auf Metallschindel

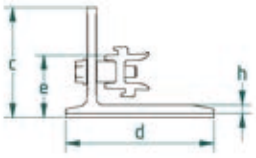

+ Material: Befestiger aus Aluminium

119026-102	Dachhaken Rapid2+ Pro SML	VPE: 20

	a	b	c	d	e	f	g	h	i
mm	-	-	78	105	45	35	-	6	29

BALLASTOPTIMIE FLACHDACH-SYSTEME

+ DACHPARALLELE SYSTEME
+ AUFGESTÄNDERTE SYSTEME

RTE

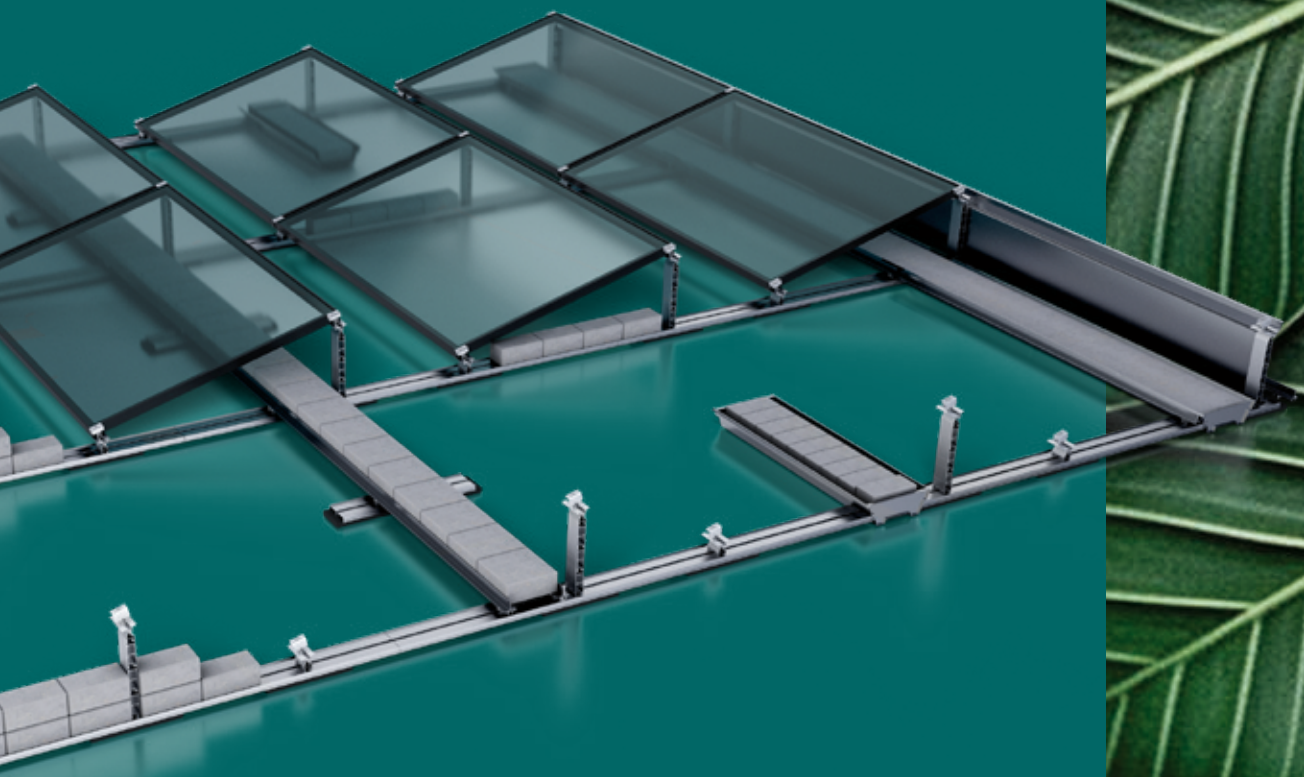

FLATGRID CLASSIC

Für leicht geneigte Dächer bis 10° Neigung

- Material: Aluminium, Verbindungselemente Edelstahl
- Befestigung ohne Dachdurchdringung
- Bautenschutzmatte aus Gummigranulat mit Alu-Triplex-Kaschierung auf der Unterseite zur Verhinderung von Weichmachermigration

Grundprofil FlatGrid, Fixgrid		
128039-006	Grundprofil für FlatGrid 6000 mm	
128039-203	Grundprofil für FlatGrid 2150 mm	
128039-214	Grundprofil für FlatGrid 4200 mm	
128039-215	Grundprofil für FlatGrid 6300 mm	

129078-001	Innenverbinder für FlatGrid	VPE: 50
943001-232	Dünnblechschraube 6.0 x 22 A2 mit Dichtscheibe oZ	VPE: 100

Es werden 2 Stk. Innenverbinder und 4 Stk. Dünnblechschrauben pro Verbindung benötigt.

Verbinder		
119026-122	Winkelverbinder Rapid Pro L	VPE: 100

129062-021	Zugverbinder (2 Stk. pro Verbindung)	VPE: 100

Es werden je 2 Zugverbinder pro Verbindung benötigt.

129061-001	Firstverbinder Set	VPE: 50

+

Zubehör für Winkel-, Zug und Firstverbinder bei FlatGrid Classic		
943000-025	Innensechskantschraube M8 x 20, DIN EN ISO 4762, A2 mit Sperrverzahnung und Gleitmo-Beschichtung	VPE: 100
943000-043	Unterlegscheibe groß M8, DIN EN ISO 7093-1, A2	VPE: 100
943914-008	Vierkantmutter M8	VPE: 100
129010-008	KlickIn Einklickbaustein für Mutter M8	VPE: 100

Bautenschutzmatten		
169004-003	Bautenschutzmatte 300 x 110 x 20 mm AK SK	VPE: 25
169004-008	Bautenschutzmatte 300 x 110 x 20 mm FH AK SK***	VPE: 25

*** Auf Anfrage, längere Lieferzeiten beachten.

Weiteres Zubehör FlatGrid		
129062-001**	Zugverbinder Set M8	VPE: 100

**Artikel läuft aus. Verfügbar solange Vorrat reicht.

169017-000	Zusatzwanne	VPE: 50

169004-013	Bautenschutzmatte 230 x 110 x 8 mm (kaschiert)	VPE: 100

FLATGRID PRO
Für leicht geneigte Dächer bis 10° Neigung

PRO

- + Material: Aluminium, Verbindungselemente Edelstahl
- + Befestigung ohne Dachdurchdringung
- + Bautenschutzmatte aus Gummigranulat mit Alu-Triplex-Kaschierung auf der Unterseite zur Verhinderung von Weichmachermigration

Bodenprofile FlatGrid Pro, FixGrid Pro	
165001-01500	Bodenprofil Pro 1500 mm
165001-02500	Bodenprofil Pro 2500 mm
165001-03500	Bodenprofil Pro 3500 mm
165001-04500	Bodenprofil Pro 4500 mm
165001-06000	Bodenprofil Pro 6000 mm

129200-001	Verbinder Bodenprofil Pro	VPE: 70

Es werden 2 Stk. Innenverbinder pro Verbindung benötigt.

Verbinder		
119026-122	Winkelverbinder Rapid Pro L	VPE: 100

129062-021	Zugverbinder (2 Stk. pro Verbindung)	VPE: 100

Es werden je 2 Zugverbinder pro Verbindung benötigt.

129061-001	Firstverbinder Set	VPE: 50

+

Zubehör für Winkel-, Zug und Firstverbinder bei FlatGrid Pro		
943001-238*	Schraube Halbrundkopf M8X16, DIN 34805-2, TX40, A2, mit Sperrverzahnung und Gleitmo-Beschichtung	VPE: 100
942000-902	Hammerkopfmutter Pro	VPE: 100

* vsl. verfügbar ab Q3/2024

Modultragprofile Pro		
120020-00100	Modultragprofil Pro35 100 mm	VPE: 100
120022-000	Eindreh-Profil Pro70	VPE: 100

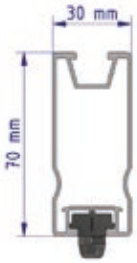

Ballastschacht		
169020-100	Ballastwanne Pro	
169020-001	Abschlussblech Ballastwanne Pro	VPE: 20
169200-000	Klemmkeil Ballastwanne Pro	VPE: 10

Bautenschutzmatten		
169004-003	Bautenschutzmatte 300 x 110 x 20 mm AK SK	VPE: 25
169004-008	Bautenschutzmatte 300 x 110 x 20 mm FH AK SK***	VPE: 25

*** Auf Anfrage, längere Lieferzeiten beachten.

FIXGRID CLASSIC

Einseitig oder beidseitig aufgeständertes System bis zu 13° Modulneigung

- Material: Aluminium, Verbindungselemente Edelstahl
- Befestigung ohne Dachdurchdringung
- Bautenschutzmatte aus Gummigranulat mit Alu-Triplex-Kaschierung auf der Unterseite zur Verhinderung von Weichmachermigration
- Modulneigung in ca. 5°/10°/13° bei variabler Konfiguration

Grundprofil Fixgrid, FlatGrid		
128039-006	Grundprofil für FlatGrid 6000 mm	
128039-203	Grundprofil für FlatGrid 2150 mm	
128039-214	Grundprofil für FlatGrid 4200 mm	
128039-215	Grundprofil für FlatGrid 6300 mm	

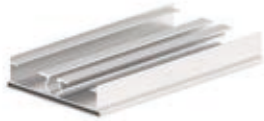

Modultragprofile FixZ-7		
121001-04400	FixZ-7 Systemprofil18 oben 4400 mm	
121001-05500	FixZ-7 Systemprofil18 oben 5500 mm	
121010-04400	FixZ-7 Systemprofil18 unten 4400 mm	
121010-05500	FixZ-7 Systemprofil18 unten 5500 mm	

Modultragprofile FixZ-15		
121008-04400	FixZ-15 Systemprofil18 oben 4400 mm	
121008-05500	FixZ-15 Systemprofil18 oben 5500 mm	
121009-04400	FixZ-15 Systemprofil18 unten 4400 mm	
121009-05500	FixZ-15 Systemprofil18 unten 5500 mm	

FixZ Profilstücke inkl. FixGrid Eindrehverbinder		
163900-011	FixZ-7 Systemprofil oben 96 mm mit Verbinder	VPE: 25
163900-012	FixZ-7 Systemprofil unten 96 mm mit Verbinder	VPE: 25
163900-021	FixZ-10 Systemprofil oben 96 mm mit Verbinder	VPE: 25
163900-022	FixZ-10 Systemprofil unten 96 mm mit Verbinder	VPE: 25
163900-023	FixZ-10 Systemprofil Mitte 96 mm mit Verbinder	VPE: 25
163900-001	FixZ-15 Systemprofil oben 96 mm mit Verbinder	VPE: 25
163900-002	FixZ-15 Systemprofil unten 96 mm mit Verbinder	VPE: 25
163900-003	FixZ-15 Systemprofil Mitte 96 mm mit Verbinder	VPE: 25

Ballastschächte		
169020-170	FixGrid Ballastschacht bis 1700 mm	
169020-210	FixGrid Ballastschacht bis 2067 mm	
169020-240	FixGrid Ballastschacht bis 2400 mm	
169020-000	FixGrid Abschlussblech Ballastschacht (nur für 169020-240)	VPE: 20

FixZ Windsafe	
169018-170	FixZ-7 Windsafe bis 1700 mm
169018-210	FixZ-7 Windsafe bis 2067 mm
169017-170	FixZ-10 Windsafe bis 1700 mm
169017-210	FixZ-10 Windsafe bis 2067 mm
169017-240	FixZ-10 Windsafe bis 2400 mm
169019-170	FixZ-15 Windsafe bis 1700 mm
169019-210	FixZ-15 Windsafe bis 2067 mm

Profilverbinder		
129002-002	Verbinder E Solo, SoloPlus, FixZ-7, FixZ-15, vormontiert	VPE: 100

129019-011	Zusatzverbinder für FixZ-15 oben (1 Stück je Verbindung)	VPE: 100
943001-232	Dünnblechschraube 6.0 x 22 A2 mit Dichtscheibe oZ	VPE: 100

Es werden 2 Dünnblechschrauben pro Verbinder benötigt.

129063-000	Rapid Kreuzverbinder Komplett vormontiert für Klicknut M8	VPE: 200

Verbinder		
129062-021	Zugverbinder (2 Stk. pro Verbindung)	VPE: 100

Es werden je 2 Zugverbinder pro Verbindung benötigt.

129061-001	Firstverbinder Set	VPE: 50

+

Zubehör für Zug und Firstverbinder bei FixGrid Classic		
943000-025	Innensechskantschraube M8 x 20, DIN EN ISO 4762, A2 mit Sperrverzahnung und Gleitmo-Beschichtung	VPE: 100
943000-043	Unterlegscheibe groß M8, DIN EN ISO 7093-1, A2	VPE: 100
943914-008	Vierkantmutter M8	VPE: 100
129010-008	KlickIn Einklickbaustein für Mutter M8	VPE: 100

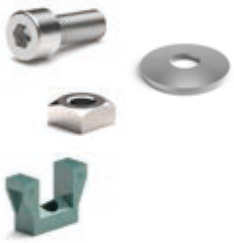

129062-001**	Zugverbinder Set M8	VPE: 100

**Artikel läuft aus. Verfügbar solange Vorrat reicht.

FLATGRID PRO

MONTAGEBEISPIELE

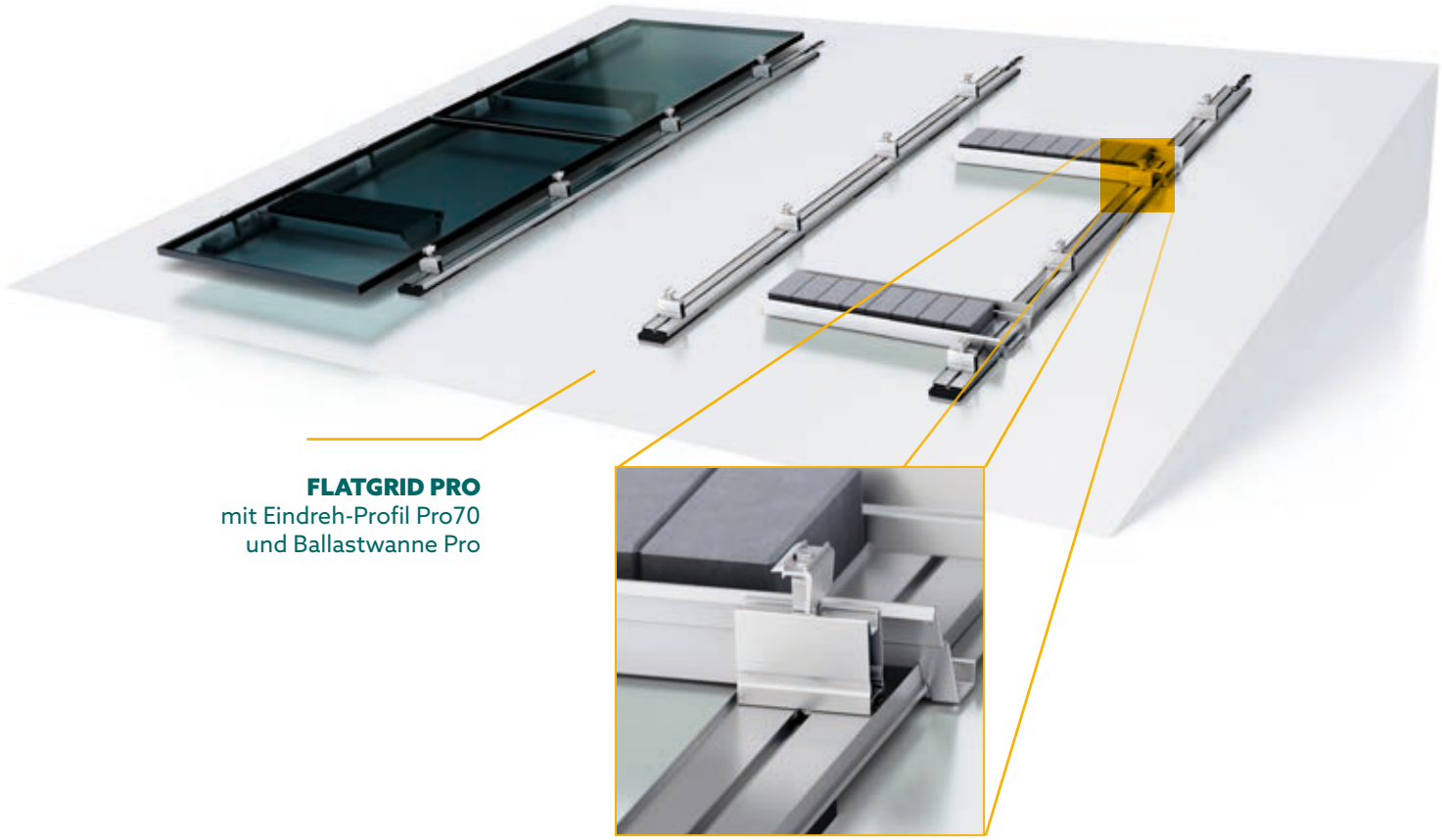

FLATGRID PRO
mit Eindreh-Profil Pro70
und Ballastwanne Pro

FLATGRID PRO
mit Winkelverbinder Rapid Pro L und
Ballastierung auf dem Bodenprofil Pro

FIXGRID CLASSIC

MONTAGEBEISPIELE

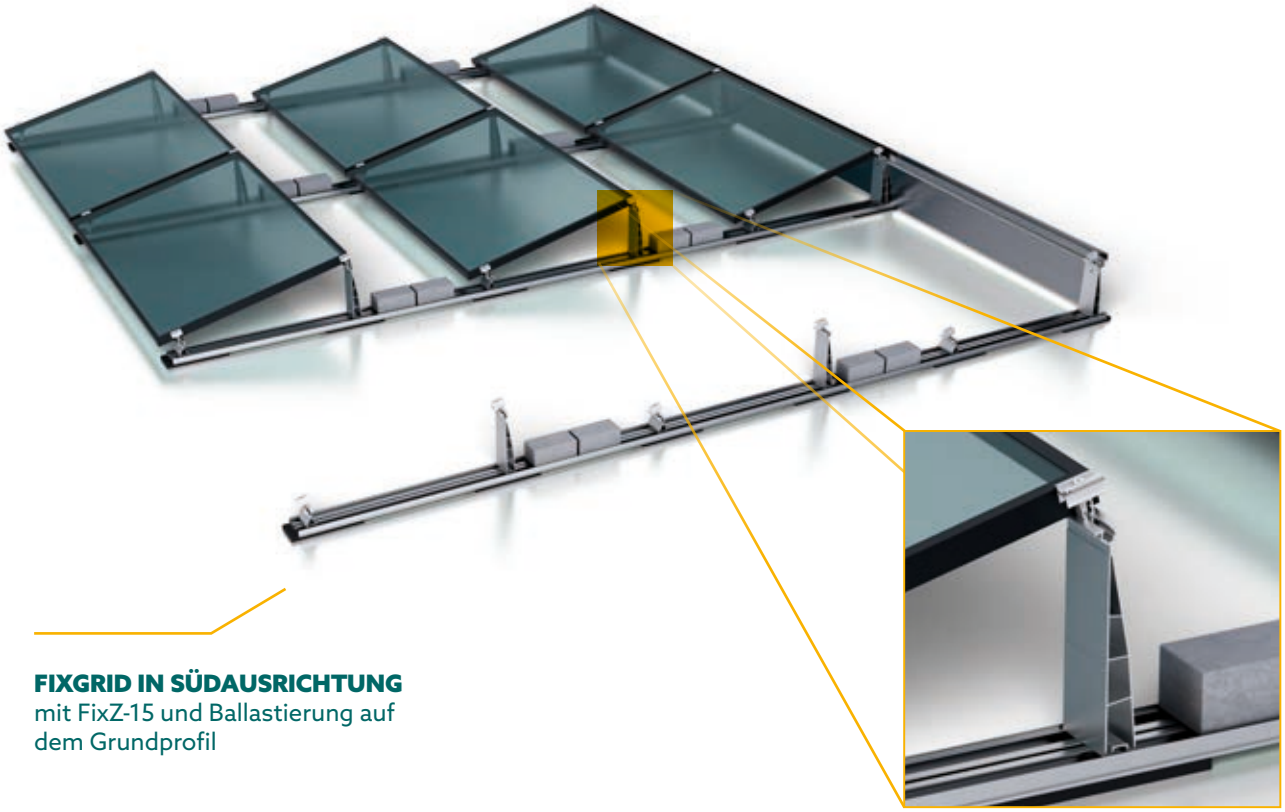

FIXGRID IN SÜDAUSRICHTUNG
mit FixZ-15 und Ballastierung auf dem Grundprofil

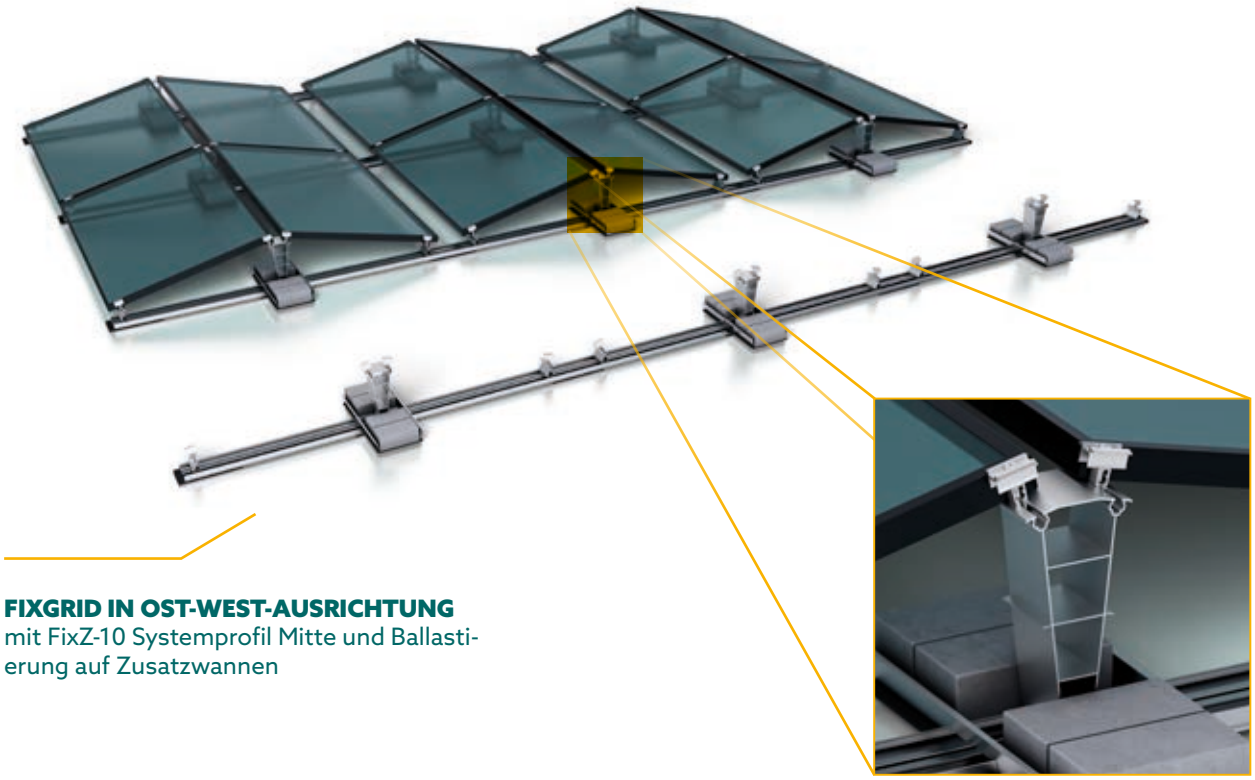

FIXGRID IN OST-WEST-AUSRICHTUNG
mit FixZ-10 Systemprofil Mitte und Ballastierung auf Zusatzwannen

FIXGRID PRO

Einseitig oder beidseitig aufgeständertes System bis zu 15° Modulneigung

- Material: Aluminium, Verbindungselemente Edelstahl
- Befestigung ohne Dachdurchdringung
- Bautenschutzmatte aus Gummigranulat mit Alu-Triplex-Kaschierung auf der Unterseite zur Verhinderung von Weichmachermigration
- Modulneigung in 5°/10°/15° bei variabler Modulklemmung und -konfiguration

Bodenprofile FixGrid Pro, FlatGrid Pro		
165001-01500	Bodenprofil Pro 1500 mm	
165001-02500	Bodenprofil Pro 2500 mm	
165001-03500	Bodenprofil Pro 3500 mm	
165001-04500	Bodenprofil Pro 4500 mm	
165001-06000	Bodenprofil Pro 6000 mm	

129200-001	Verbinder Bodenprofil Pro	VPE: 70

Es werden 2 Stk. Innenverbinder pro Verbindung benötigt.

Erhöhungselemente		
165005-002	Eindreh-Erhöhungselement Pro Für die Montage auf dem Bodenprofil Pro	VPE: 25

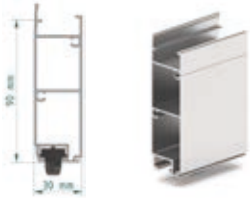

165005-003	Erhöhungselement Pro Für die Montage auf dem Eindreh- und Erhöhungselement Pro	VPE: 25

Die Stückzahl der Erhöhungselemente variiert je nach Aufständerungswinkel:
1 Stück = 5°, 2 Stück = 10°, 3 Stück = 15°

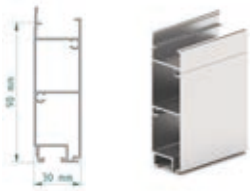

165005-100*	Eindreh-Mittelstütze Pro Für die Montage auf dem Bodenprofil Pro	VPE: 25

Die Eindreh-Mittelstütze Pro ist für den Aufständerungswinkel 10° konzipiert.

*vsl. verfügbar ab Q3/2024

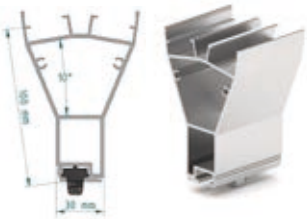

Modulauflager		
165005-001	Eindreh-Modulauflager Pro Für die Montage auf dem Bodenprofil Pro	VPE: 25

165005-004	Modulauflager Pro Für die Montage auf dem Eindreh- und Erhöhungselement Pro	VPE: 25

Ballastschacht		
169020-100	Ballastwanne Pro	

169020-001	Abschlussblech Ballastwanne Pro	VPE: 20

169200-000	Klemmkeil Ballastwanne Pro	VPE: 10

Ballast- und Verbundschienen		
165002-01600	Ballast + Verbundschiene Pro 1600 mm	
165002-02000	Ballast + Verbundschiene Pro 2000 mm	
165002-02350	Ballast + Verbundschiene Pro 2350 mm	
165002-02700	Ballast + Verbundschiene Pro 2700 mm	
165002-06000	Ballast + Verbundschiene Pro 6000 mm	

129200-002	Verbinder Ballastschiene Pro	VPE: 40

165001-00550	Bodenschiene Pro 550	VPE: 25

Als Zwischenauflager für Ballast + Verbundschiene Pro

129063-002	RapidConnect90	VPE: 100

Verbinder Bodenprofil zu Ballast- und Verbundschiene

FIXGRID PRO

Bautenschutzmatten		
169004-003	Bautenschutzmatte 300 x 110 x 20 mm AK SK	VPE: 25
169004-008	Bautenschutzmatte 300 x 110 x 20 mm FH AK SK***	VPE: 25

***Auf Anfrage, längere Lieferzeiten beachten.

Windsafe Bleche	
169205-135	Windsafe 5 Pro bis 1350 mm Modul
169205-180	Windsafe 5 Pro bis 1800 mm Modul
169205-215	Windsafe 5 Pro bis 2150 mm Modul
169205-250	Windsafe 5 Pro bis 2500 mm Modul
169210-135	Windsafe 10 Pro bis 1350 mm Modul
169210-180	Windsafe 10 Pro bis 1800 mm Modul
169210-215	Windsafe 10 Pro bis 2150 mm Modul
169210-250	Windsafe 10 Pro bis 2500 mm Modul
169215-135	Windsafe 15 Pro bis 1350 mm Modul
169215-180	Windsafe 15 Pro bis 1800 mm Modul
169215-215	Windsafe 15 Pro bis 2150 mm Modul
169215-250	Windsafe 15 Pro bis 2500 mm Modul

+

943001-232	Dünnblechschraube 6.0 x 22 A2 mit Dichtscheibe oZ	VPE: 100

Befestigungsschrauben für Windsafe Bleche

163000-400	FixGrid Pro Kit Ost/West

169008-006	Eindrehwerkzeug FixGrid Pro	VPE: 2

Für eine erleichterte Montage der Eindreh-Modulauflager und Eindreh-Erhöhungselemente.

FIXGRID PRO

MONTAGEBEISPIELE

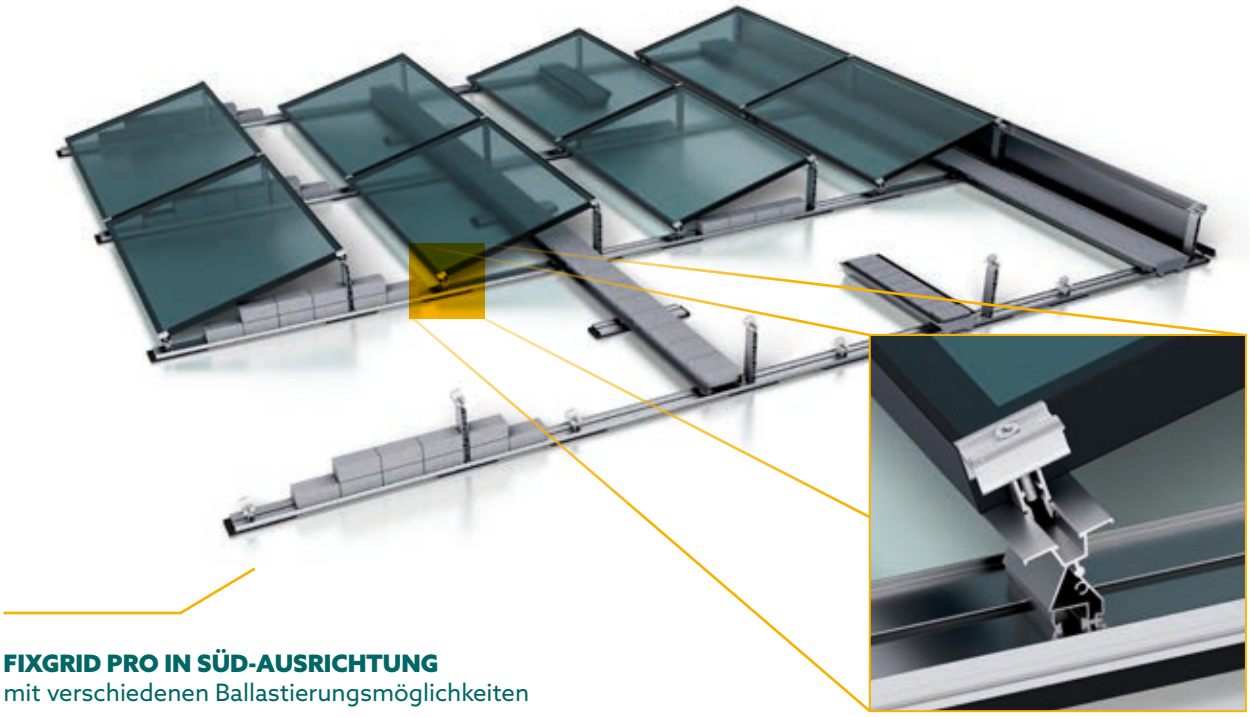

FIXGRID PRO IN SÜD-AUSRICHTUNG
mit verschiedenen Ballastierungsmöglichkeiten

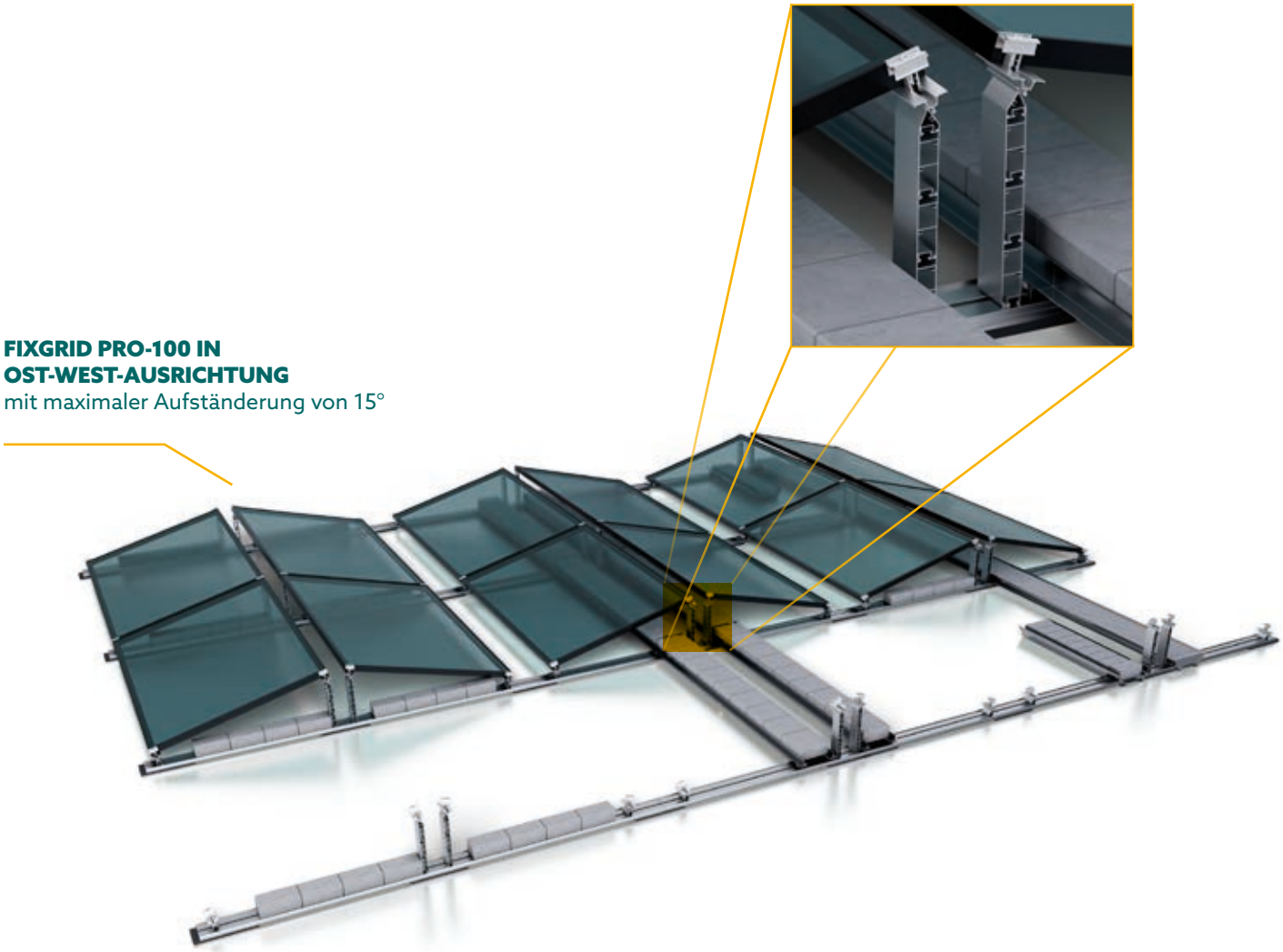

FIXGRID PRO-100 IN OST-WEST-AUSRICHTUNG
mit maximaler Aufständerung von 15°

STÜTZEN

- STREBEN UND SCHRAUBEN FÜR STÜTZEN
- FLACHDACHSTÜTZEN-TRÄGERSET
- FASSADENSTÜTZEN-TRÄGERSET
- GRÜNDACHSTÜTZEN-TRÄGERSET

STÜTZEN-TRÄGERSETS

Die vormontierten Stützen-Trägersets bestehen aus dem Bodenträger und dem Montageträger Modul. Für das Vervollständigen der Trägersets sind Streben und Befestigungsmaterial notwendig.

BITTE BEACHTEN: *Mögliche Montagepositionen der Modultragprofile den jeweiligen Maßtabellen entnehmen (Maße c, d, e), Vorgaben der Modulhersteller beachten*

BITTE BEACHTEN: *Bei allen Flachdach-Befestigungsarten kann je nach Untergrund und Befestigung eine Diagonalversteifung der Stützverbände sinnvoll sein. Diese Versteifungen können im Bedarfsfall bauseits z.B. mit Hilfe unseres Montagelochbandes 16 mit 50 m Länge (119015-003) ausgeführt werden.*

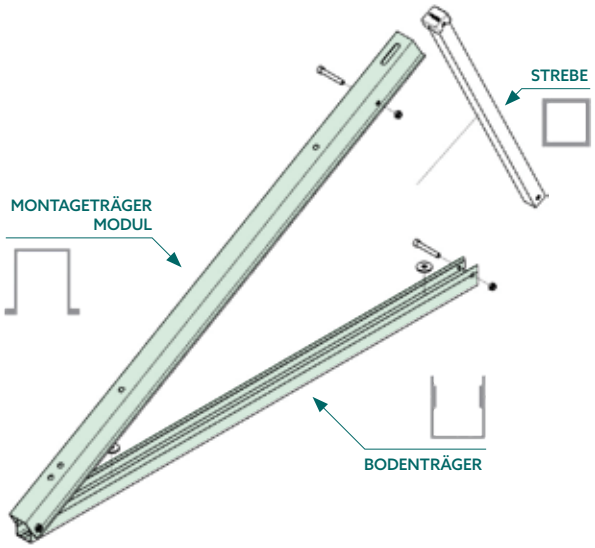

STREBEN FÜR TRÄGERSET

+ Material: Aluminium 3.3206 / EN AW 6060-T6 und Endkappe PA

159005-001	Strebe mit Endkappe 338 mm
159005-002	Strebe mit Endkappe 428 mm
159005-003	Strebe mit Endkappe 520 mm
159005-004	Strebe mit Endkappe 613 mm
159005-005	Strebe mit Endkappe 700 mm
159005-006	Strebe mit Endkappe 781 mm
159005-007	Strebe mit Endkappe 1359 mm

BEFESTIGUNGSMATERIAL TRÄGERSET

943000-024	Schraube Zylinderkopf Innensechskant M8x55, DIN EN ISO 4762, A2 mit Gleitmo-Beschichtung (2 Stück/Strebe)	VPE: 100
943001-240	Mutter Sechskant selbstsichernd M8, DIN EN ISO 7040, A4 (2 Stück/Strebe)	VPE: 500
943000-043	Unterlegscheibe groß M8, DIN EN ISO 7093-1, A2 (1 Stück/Anschraubpunkt Bodenträger)	VPE: 100
943000-056	Unterlegscheibe groß M10 DIN EN ISO 7093-1, A2 (1 Stück/Anschraubpunkt Bodenträger)	VPE: 100

FLACHDACH-TRÄGERSET SMALL

Für Modulbelegung vertikal mit Klemmung an langer Seite

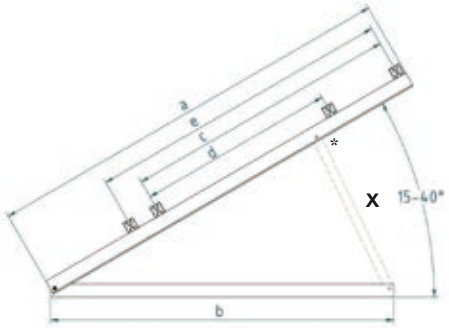

- Material: Aluminium
- Winkel in 15° oder 30° erhältlich
- Für horizontale und vertikale Modulmontage

150002-130	Flachdachstütze Light 1,3 m Trägerset				
	a	b	c	d	e
mm	1195	1193	810 - 850	600	997 - 1067

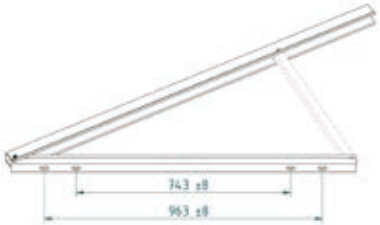

FLACHDACH-TRÄGERSET MEDIUM

Für Belegung mit Standard- Modullängen ab 1,50 m

- Material: Aluminium
- Winkel in 15° oder 30° erhältlich
- Für horizontale und vertikale Modulmontage

150002-150	Flachdachstütze Light 1,5 m Trägerset				
	a	b	c	d	e
mm	1445	1193	920 - 960	690	997 - 1067

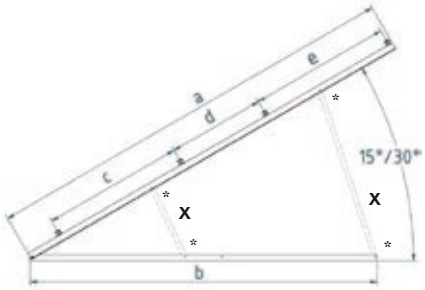

FLACHDACH-TRÄGERSET LARGE

Für großflächige Modulbelegung z.B. vertikal 2 Modulreihen

- Material: Aluminium
- Winkel in 15° oder 30° erhältlich
- Für horizontale und vertikale Modulmontage

155002-320	Flachdachstütze Light 3,2 m Trägerset				
	a	b	c	d	e
mm	3195	2635	1080	733	1072

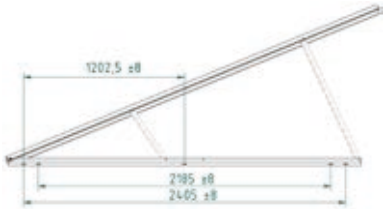

STREBENTABELLE FLACHDACH

	15°	20°	25°	30°	35°	40°
150002-130	159005-001	159005-002	159005-003	159005-004	159005-005	159005-006
150002-150	159005-001	159005-002	159005-003	159005-004	159005-005	159005-006
155002-320	159005-005 159005-001			159005-007 159005-004		

FASSADEN-TRÄGERSET

Aufständerung in der Vertikalen

- + Material: Aluminium
- + Winkel von 50° – 75° in 5°-Schritten möglich
- + Für horizontale und vertikale Modulmontage

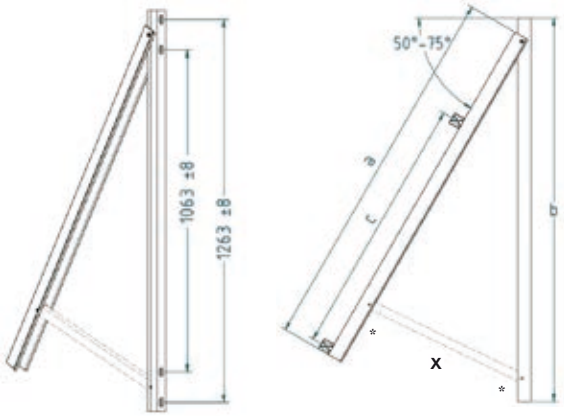

156002-160	Fassadenstütze Light 1,3 m Trägerset		
	a	b	c
mm	1285	1323	900

STREBENTABELLE FASSADE

	50°	55°	60°	65°	70°	75°
156002-160	159005-006	159005-005	159005-004	159005-003	159005-002	159005-001

GRÜNDACH-TRÄGERSET

Für begrünte Dächer mit Bewuchs

- + Material: Aluminium
- + Winkel von 10° – 20° in 5°-Schritten möglich
- + Für horizontale und vertikale Modulmontage

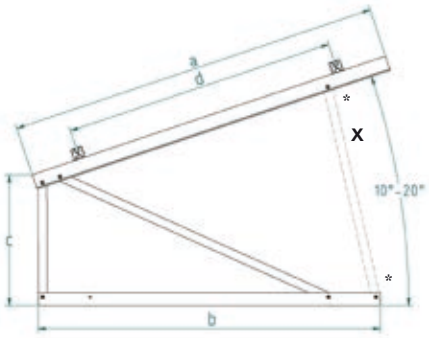

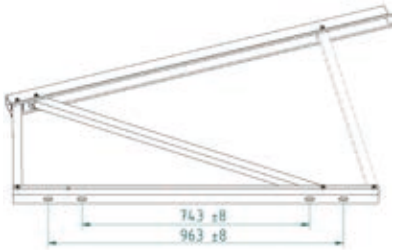

152001-001	Gründachstütze für Module bis 1.6 m			
	a	b	c	d
mm	1300	1193	455	950

STREBENTABELLE GRÜNDACH

	10°	15°	20°
152001-001	159005-004	159005-005	159005-006

BESCHWERUNGS-SET

Für Beschwerung mit Betonsteinen und Betonblöcken

+ Material: Aluminium mit Bautenschutzmatte

159000-027	Betonblock Beschwerungsset18	VPE: 100

Set bestehend aus 2 Stk. Aluminiumprofilstücke inkl. Schrauben, benötigt wird 1 Set je Stütze

SOLRACK ALU

Für Beschwerung, z.B. mit Kies

+ Material: Aluminium, Stärke: 1 mm
+ Fläche: 0,55 m²
+ Pro SolRack Alu werden je 2 Stk. Schrauben, Unterlegscheiben und Flanschmuttern benötigt

160002-001	SolRack Alu (1 Platte)

+

Zubehör für SolRack Alu		
943610-025**	Schraube M10 x 25 Sechskant, DIN 933, A2 mit Gleitmo-Beschichtung	VPE: 100
943000-029	Schraube Sechskant M10 x 25, DIN EN ISO 4017, A2 mit Gleitmo- Beschichtung	VPE: 100
943000-056	Unterlegscheibe groß M10, DIN EN ISO 7093-1, A2	VPE: 100
943912-010**	Flanschmutter M10 mit Sperrverzahnung, DIN 6923, A4	VPE: 100
943000-022	Flanschmutter M10 mit Sperrverzahnung, DIN 6923, A4	VPE: 100

**Artikel läuft aus. Verfügbar solange Vorrat reicht.

WINDSAFE

Rückwandverkleidung für aufgeständerte Systeme zur Reduzierung der Windlasten

+ Material: Aluminium

164160-180	Windsafe Vario Alu 160 x 1830 mm
164250-180	Windsafe Vario Alu 250 x 1830 mm

MONTAGE-PROFILE

+ MONTAGEPROFILE UND VERBINDER CLASSIC
+ MONTAGEPROFILE UND VERBINDER PROLINE
+ ENDKAPPEN
+ FIXZ PRO

MONTAGEPROFILE CLASSIC

- Material: Aluminium
- Mechanische Anbindung: unten Klemmkanal, oben KlickNut M8
- Kombinierbar mit allen Dachhaken
- Montage mit Vierkantmutter, Klicksystem und Rapid²⁺

MODULTRAGPROFIL ECO05

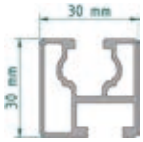

Alu blank	
120001-03550	3550 mm
120001-04750	4750 mm
120001-05900	5900 mm

MODULTRAGPROFIL SOLO

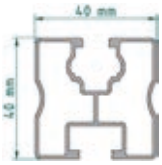

Alu blank		Schwarz eloxiert	
120005-02450	2450 mm		
120005-03550	3550 mm		
120005-04400	4400 mm	**120005-94400****	4400 mm
120005-04750	4750 mm		
120005-05900	5900 mm	**120005-95900**	5900 mm
120005-06200	6200 mm		

**Artikel läuft aus. Verfügbar solange Vorrat reicht.

MODULTRAGPROFIL SOLOPLUS

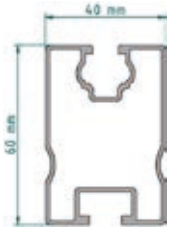

Alu blank	
120006-05900	5900 mm

MODULTRAGPROFIL SOLO XL

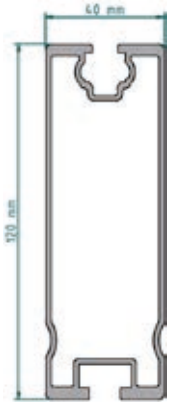

Alu blank	
120015-05900	5900 mm

Der untere Klemmkanal ist nur geeignet für die Anbindung mit der Vierkant-schraube 943410-025. Nicht für Rapid-Kreuzverbinder, KlickTop o.ä..

VERBINDER CLASSIC

Für Modultragprofile der Classic-Serie

+ Material: Aluminium

Verbinder		
129001-003	Verbinder E Eco, vormontiert	VPE: 100

129002-002	Verbinder E Solo, SoloPlus, FixZ-7, FixZ-15, vormontiert	VPE: 100

Innenverbinder		
129001-014	Eco 05 Innenverbinder 250 mm	VPE: 50
943001-232	Dünnblechschraube 6.0 x 22 A2 mit Dichtscheibe oZ	VPE: 100

Es werden 1 Stk. Innenverbinder und 2 Stk. Dünnblechschrauben pro Verbindung benötigt.

129060-000	Verbinder Einschub Solo	VPE: 50
943001-232	Dünnblechschraube 6.0 x 22 A2 mit Dichtscheibe oZ	VPE: 100

Es werden 2 Stk. Einschubverbinder und 4 Stk. Dünnblechschrauben pro Verbindung benötigt.

129001-007	SoloPlus Innenverbinder	VPE: 25

129001-008	EcoLight Innenverbinder	VPE: 25

129001-019	Innenverbinder SoloXL	VPE: 25
943001-232	Dünnblechschraube 6.0 x 22 A2 mit Dichtscheibe oZ	VPE: 100

Es werden 1 Stk. Innenverbinder und 4 Stk. Dünnblechschrauben pro Verbindung benötigt.

Kreuzverbinder			
Alu blank	**Schwarz eloxiert**		
129063-000	**129063-900**	Rapid Kreuzverbinder	VPE: 200

Für Kreuzschienensystem Classic

129063-010	Kreuzverbinder Rapid Pro	VPE: 200

Anbindung oben
Anbindung unten

Für hybride Kreuzschienensystem Classic - Proline

119033-002	Universal-Adapter Uno M8	VPE: 50

Als Dübelschelle für Sonderanwendungen, z.B. an der Fassade in Verbindung mit dem Modultragprofil Eco05. Das Profil ist mit Schrauben M8 an der Dübelschelle zu befestigen.

MONTAGEPROFILE PROLINE

- Material: Aluminium
- Mechanische Anbindung: unten Klemmkanal, oben KlickNut Pro
- Kombinierbar mit allen Dachhaken
- Montage mit Hammerkopfmutter Pro und allen ProLine-Anbindungen

MODULTRAGPROFIL PRO35

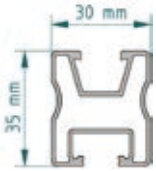

Alu blank		
120020-00450	450 mm	VPE: 50
120020-03550	3550 mm	
120020-04400	4400 mm	
120020-04750	4750 mm	
120020-05500**	5500 mm	
120020-05900	5900 mm	

**Artikel läuft aus. Verfügbar solange Vorrat reicht.

MODULTRAGPROFIL PRO50

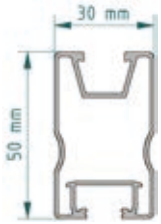

Alu blank			Schwarz eloxiert	
120021-00260	260 mm	VPE: 50		
120021-02450	2450 mm			
120021-03300**	3300 mm			
120021-03550	3550 mm			
120021-04400	4400 mm			
120021-04750	4750 mm		**120021-94750**	4750 mm
120021-05500**	5500 mm			
120021-05900	5900 mm			

**Artikel läuft aus. Verfügbar solange Vorrat reicht.

MODULTRAGPROFIL PRO70

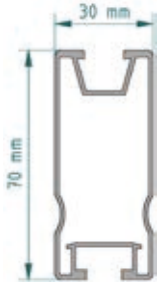

Alu blank	
120022-05900	5900 mm

MODULTRAGPROFIL PRO100

Alu blank	
120023-00450	450 mm
120023-05900	5900 mm

MODULTRAGPROFIL SOLOPRO

ProLine in den Maßen der Classic-Serie

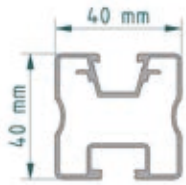

Alu blank	
120039-04400	4400 mm
120039-04750	4750 mm
120039-05900	5900 mm
120039-06200	6200 mm

VERBINDER PROLINE

Für Modultragprofile der ProLine-Serie

PRO

+ Material: Aluminium bzw. Zinkdruckguss

129200-000	Innenverbinder Pro	VPE: 40

129063-020	Rapid Kreuzverbinder 90 Pro	VPE: 150
Komplett vormontiert für ProLine Kanal Nicht kompatibel mit dem Modultragprofil SoloPro		

129063-002	RapidConnect90	VPE: 100
Für Kreuzschienensystem Verbinder Bodenprofil zu Ballast- und Verbundschiene		

ENDKAPPEN

Zum Abschluss der offenen Profilenden

+ Material: PA

Grau	Schwarz		
129011-000	**129011-900**	Kunststoff-Endkappe Solo	VPE: 100
Für Profile der Serien Solo und SoloPro			

129200-010	**129200-910**	Kunststoff-Endkappe Pro	VPE: 100
Für die Profile Pro35, Pro50 und Pro70			

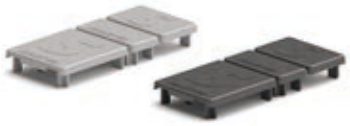

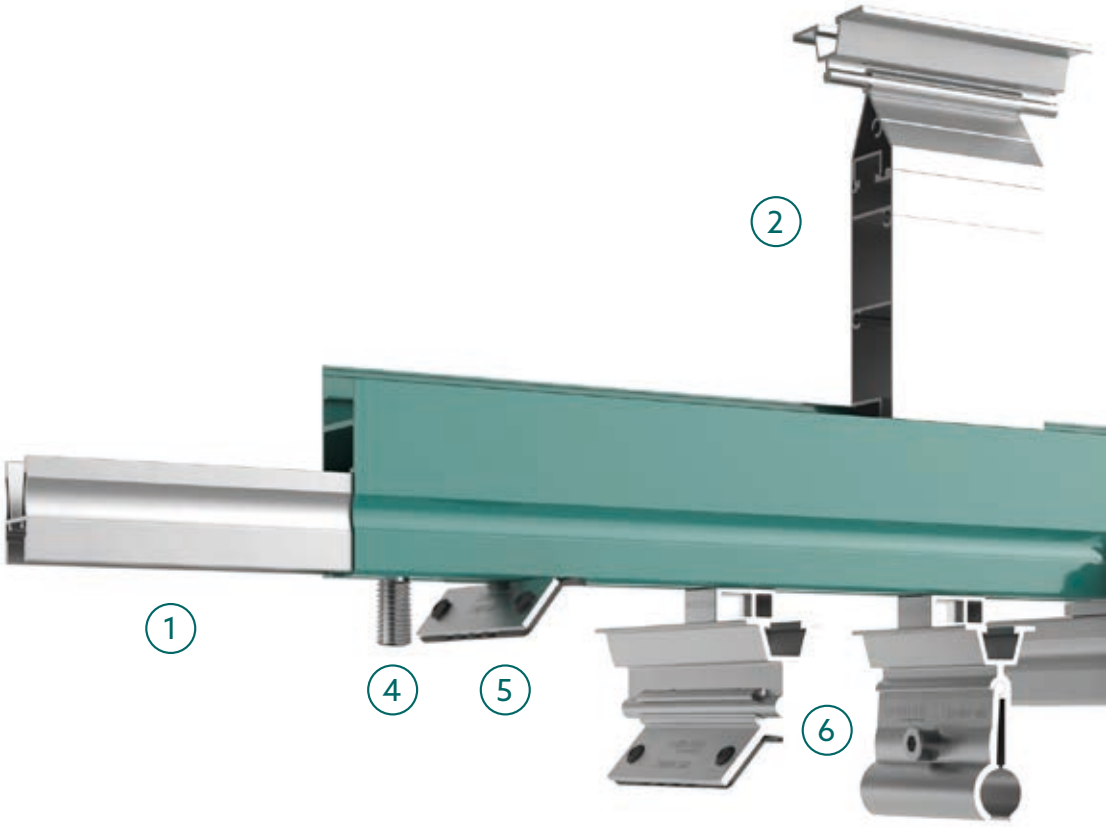

FIXZ PRO

Montageprofil mit zahlreichen Anbindemöglichkeiten

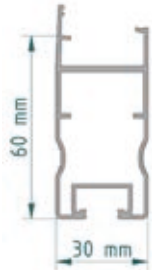

PRO

- Material: Aluminium
- Mechanische Anbindung: unten Klemmkanal, oben FixGrid Pro Einklickverbindung

Alu blank		
120034-00450	450 mm	VPE: 50
120034-03550	3550 mm	
120034-05900	5900 mm	

+

Die Tragprofile FixZ Pro sind mit folgenden Artikeln kombinierbar		Katalog	Position
129200-000	Innenverbinder Pro	s.S. 55	1
165005-003	Erhöhungselement Pro	s.S. 40	2
165005-004	Modulauflager Pro	s.S. 40	3
943410-025	Schraube M10x25 Vierkant A2 GMB	s.S. 70	4
113009-003	SingleFix Pro	s.S. 24	5
129063-002	RapidConnect90 (mit ClampFit Pro oder Blechfalzklemmen Pro)	s.S. 23	6
129063-020	Rapid Kreuzverbinder 90 Pro	s.S. 55	7
119026-102	Rapid^{2+} Pro SML	s.S. 29	8
119026-122	Rapid Pro L	s.S. 32	9
101xxx-xxx	Dachhaken mit Klemmteil Rapid-Pro	s.S. 12 ff.	10
129063-010	Kreuzverbinder Rapid Pro (mit Universal-Adapter)	s.S. 53	11
119001-020	KlickTop Pro Aufsatzteil zu Stockschraube	s.S. 27	12

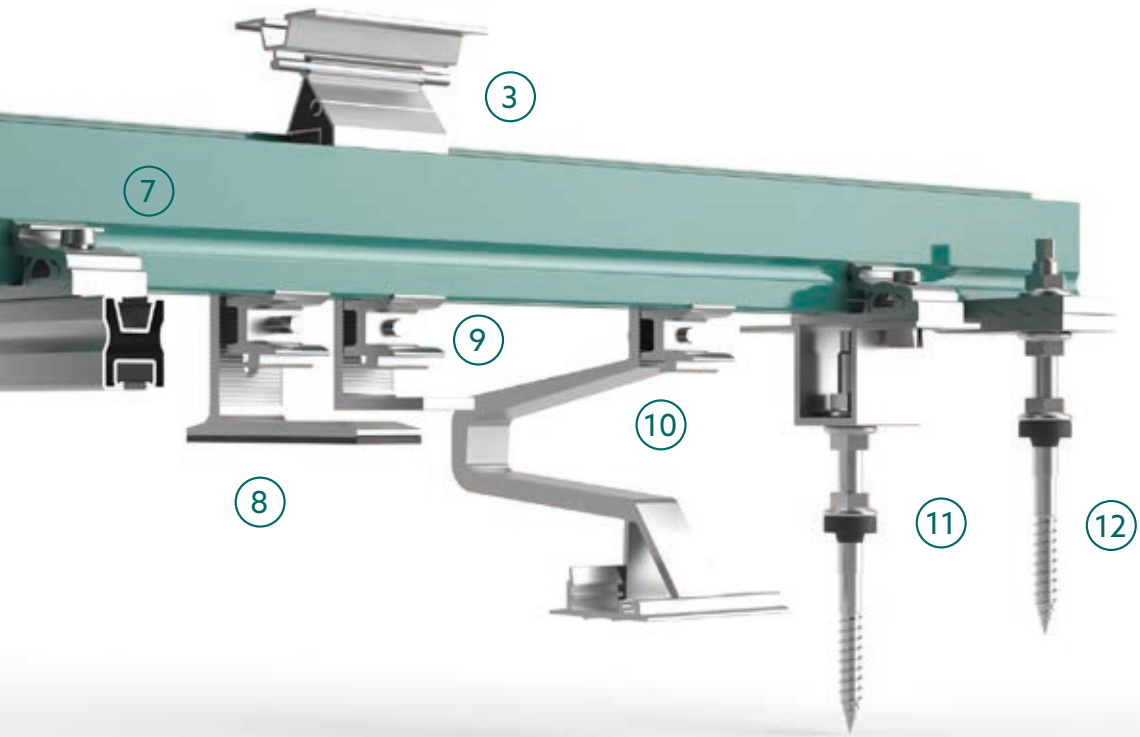

FIXZ PRO

MONTAGEBEISPIELE

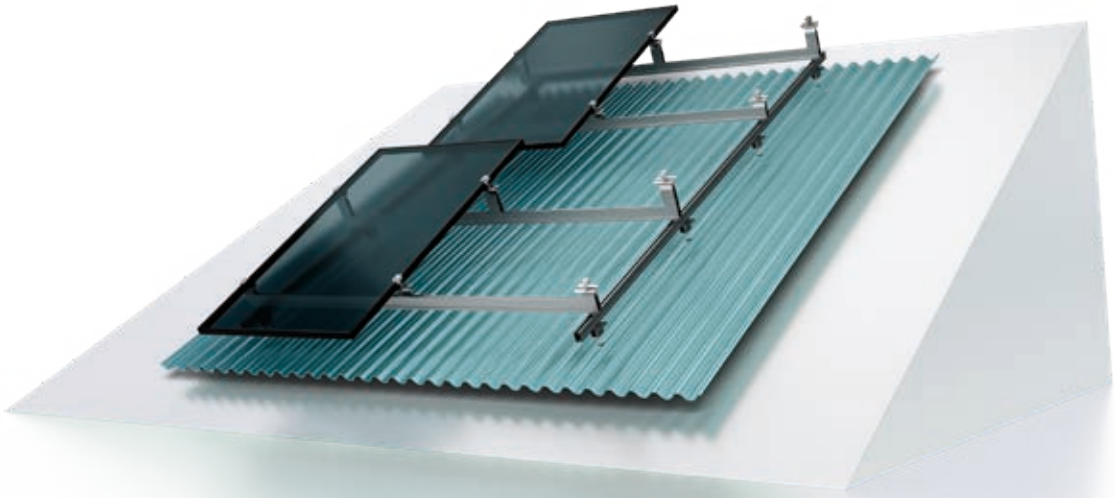

FIXZ PRO AUF WELLBLECH
mit Rapid Kreuzverbinder 90 Pro
auf Kreuzschienensystem

FIXZ PRO AUF TRAPEZBLECH
mit SingleFix Pro und
Erhöhungselement / Modulauflager Pro

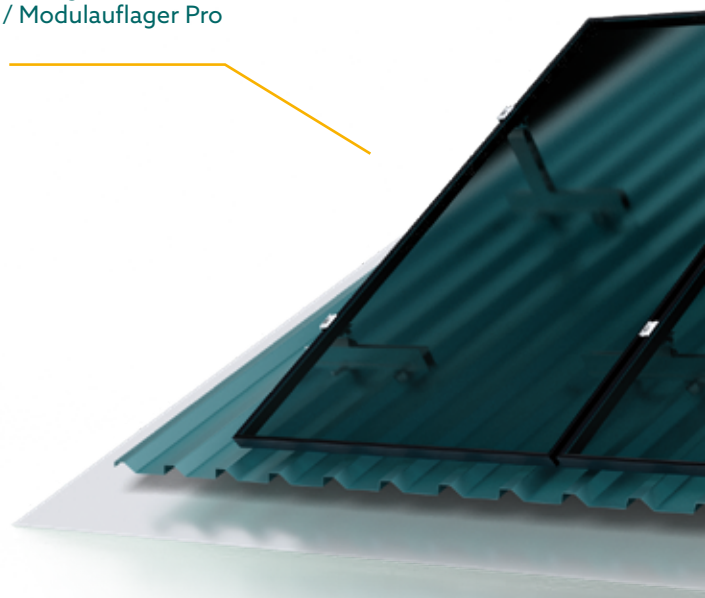

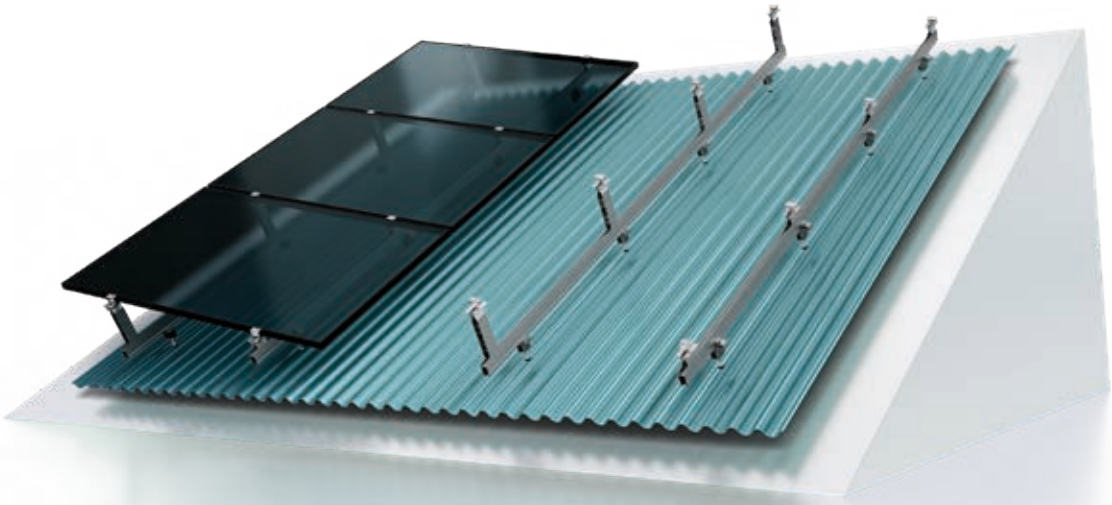

FIXZ PRO AUF WELLBLECH
in Ostausrichtung mit Universal-Adapter M8
und Modulauflager / Erhöhungselement Pro

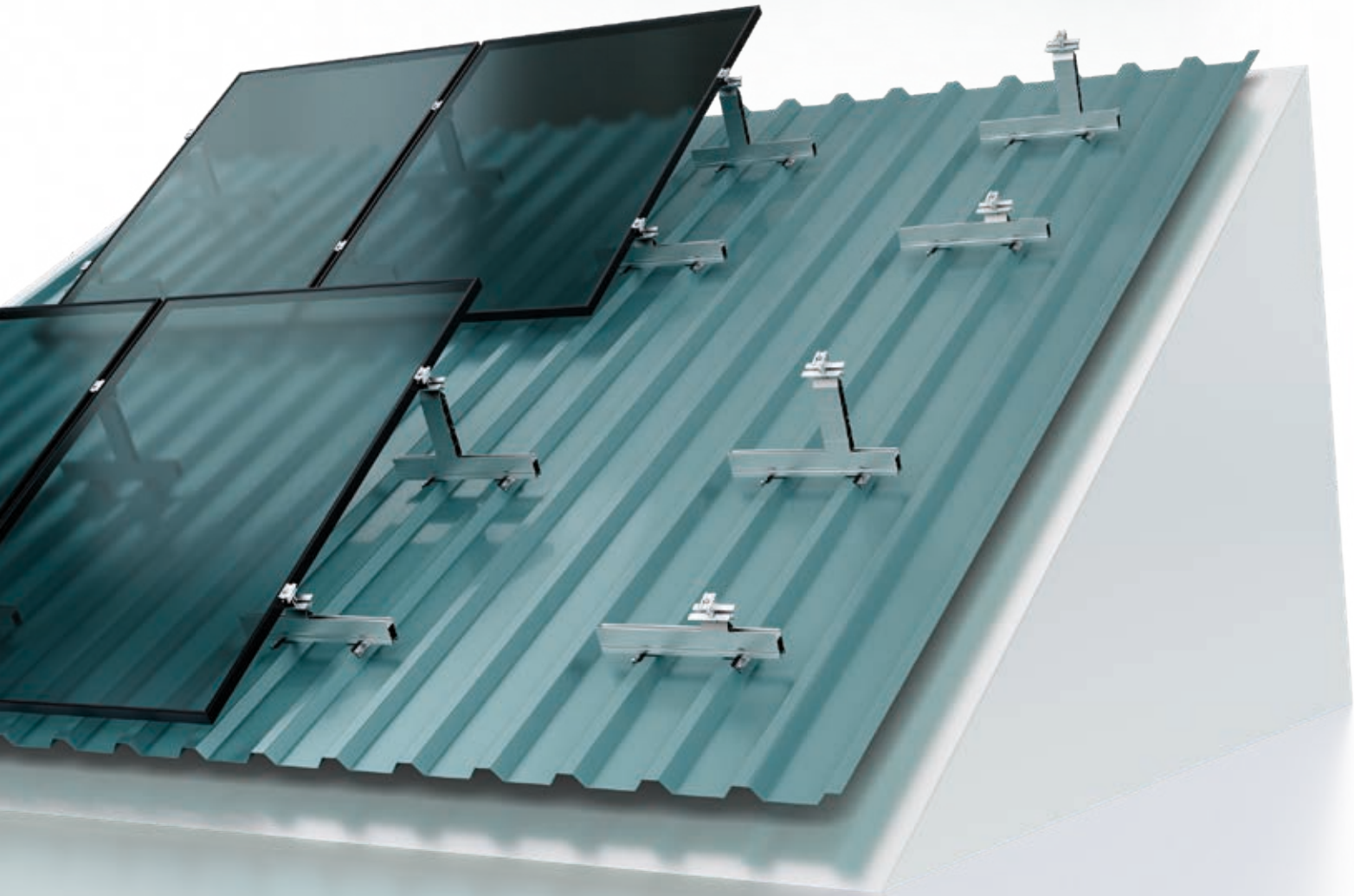

MODUL-
KLEMMEN

- MODULKLEMMEN CLASSIC FÜR GERAHMTE MODULE
- MODULKLEMMEN PROLINE FÜR GERAHMTE MODULE
- MODULKLEMMEN FÜR LAMINATMODULE CLASSIC
- MODULKLEMMEN FÜR LAMINATMODULE PROLINE

MODULKLEMMEN
FÜR GERAHMTE MODULE CLASSIC

RAPID16
Klemmlänge: 50 mm, Klemmtiefe: 7 mm

+ Material: Aluminium blank oder schwarz eloxiert
+ Klemmhöhe: 30 - 40 mm bzw. 40 - 50 mm mit zwei Klemmenvarianten

Alu blank	Schwarz eloxiert	Artikelbezeichnung	Montageart	
131121-002	**131121-902**	Mittelklemme Rapid16 40 – 50	V + H	VPE: 100
131101-002	**131101-902**	Endklemme Rapid16 40 – 50	V + H	VPE: 50
131121-001	**131121-901**	Mittelklemme Rapid16 30 – 40	V + H	VPE: 100
131101-001	**131101-901**	Endklemme Rapid16 30 – 40	V	VPE: 50
131101-003	**131101-903**	Endklemme Rapid16 30 – 40	H	VPE: 50

RAPID16
Klemmlänge: 100 mm, Klemmtiefe: 7 mm

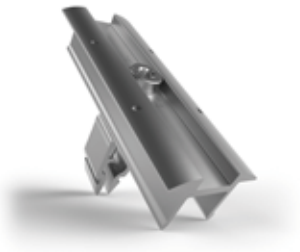

+ Material: Aluminium blank
+ Klemmhöhe: 30 - 40 mm

Alu blank	Artikelbezeichnung	Montageart	
131121-111	Mittelklemme Rapid16 30 – 40 L	V + H	VPE: 100
131101-101	Endklemme Rapid16 30 – 40 L	V	VPE: 50

MODULKLEMMEN
FÜR GERAHMTE MODULE PROLINE

RAPIDPRO
Klemmlänge: 50 mm, Klemmtiefe: 7 mm

PRO

+ Material: Aluminium blank oder schwarz eloxiert
+ Klemmhöhe: 30 - 47 mm mit einer Klemme

Alu blank	Schwarz eloxiert	Artikelbezeichnung	Montageart	
131020-001	**131020-901**	Mittelklemme RapidPro	V + H	VPE: 100
131020-000	**131020-900**	Endklemme RapidPro	V + H	VPE: 50

PRO
Klemmlänge: 50 mm, Klemmtiefe: 8,5 mm

PRO

+ Material: Aluminium blank oder schwarz eloxiert
+ Klemmhöhe: 30 - 47 mm mit einer Klemme

Alu blank	Schwarz eloxiert	Artikelbezeichnung	Montageart	
131021-001*	**131021-901***	Mittelklemme Pro	V + H	VPE: 100
131021-000*	**131021-900***	Endklemme Pro	V + H	VPE: 50

* Verfügbar ab Q3/2024

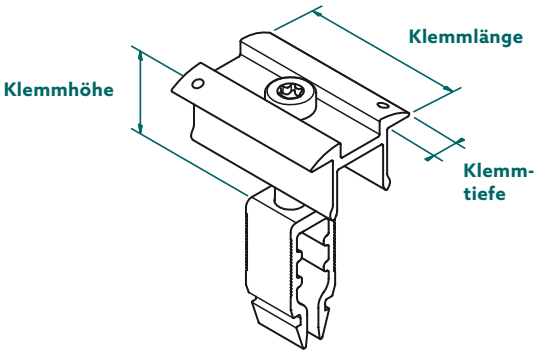

MODULKLEMMEN
MONTAGEBEISPIELE

MODULKLEMMEN
FÜR LAMINATMODULE CLASSIC

LAMINAT PROFI SCHMAL
Klemmlänge: 80 mm, Glaseinstand: 11 mm

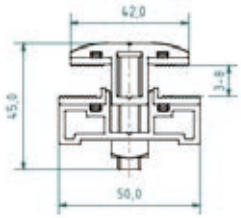

- Material: Aluminium blank, Glasschutz Gummi
- Für Laminatdicke 3 – 8 mm
- Spalt zwischen Modulen: ca. 20 mm
- Inkl. Senkkopfschraube und Vierkantmutter

132201-308**	Mittelklemme Profi schmal 3 – 8 mm Set	VPE: 100
132101-308**	Endklemme Profi schmal 3 – 8 mm Set	VPE: 100

**Artikel läuft aus. Verfügbar solange Vorrat reicht.

LAMINAT PROFI BREIT
Klemmlänge: 80 mm, Glaseinstand: 15 mm

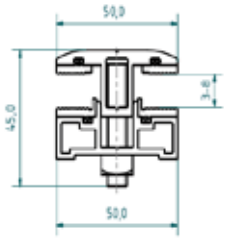

- Material: Aluminium blank, Glasschutz Gummi
- Für Laminatdicke 3 – 8 mm
- Spalt zwischen Modulen: ca. 20 mm
- Inkl. Senkkopfschraube und Vierkantmutter

132202-308**	Mittelklemme Profi breit 3 – 8 mm Set	VPE: 100
132102-308**	Endklemme Profi breit 3 – 8 mm Set	VPE: 100

**Artikel läuft aus. Verfügbar solange Vorrat reicht.

LAMINAT ECO CLASSIC
Klemmlänge: 70 mm, Glaseinstand: 11 mm

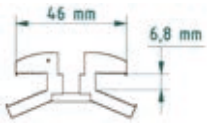

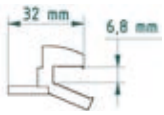

- Material: Aluminium blank, Glasschutz Gummi
- Für Laminatdicke 6,8 mm
- Spalt zwischen Modulen: ca. 22 mm
- Inkl. Schraube M8 x 20, ohne Einklickbaustein
- Zertifizierte Klemmen für Module First Solar Serie 4 aus hochisolierendem EPDM-Gummiwerkstoff

133264-168**	Mittelklemme Eco6-S4 Laminat 6.8 mm Set	VPE: 100
133164-168**	Endklemme Eco6-S4 Laminat 6.8 mm Set	VPE: 100

**Artikel läuft aus. Verfügbar solange Vorrat reicht.

139004-000	Unterlegblech Modulklemme Eco	VPE: 200

Aluminiumblech zur Erhöhung der Auflagefläche bei der Laminatklemme Eco

MODULKLEMMEN
FÜR LAMINATMODULE PROLINE

LAMINAT PROLINE SCHMAL
Klemmlänge: 80 mm, Glaseinstand: 11 mm

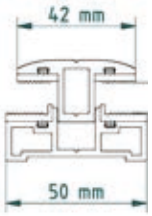

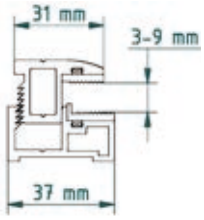

PRO

- Material: Aluminium blank, Glasschutz Gummi
- Für Laminatdicke 3 – 9 mm
- Spalt zwischen Modulen: ca. 20 mm

132201-328	Mittelklemme Pro schmal 3 – 9 mm	VPE: 100
132101-328	Endklemme Pro schmal 3 – 9 mm	VPE: 100

LAMINAT PROLINE BREIT
Klemmlänge: 80 mm, Glaseinstand: 15 mm

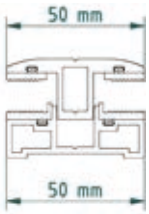

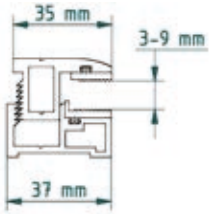

PRO

- Material: Aluminium blank, Glasschutz Gummi
- Für Laminatdicke 3 – 8 mm
- Spalt zwischen Modulen: ca. 20 mm
- Inkl. Senkkopfschraube und Vierkantmutter

132202-328	Mittelklemme Pro breit 3 – 9 mm	VPE: 100
132102-328	Endklemme Pro breit 3 – 9 mm	VPE: 100

LAMINAT ECO PROLINE
Klemmlänge: 70 mm, Glaseinstand: 11 mm

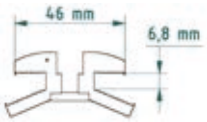

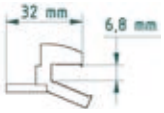

PRO

- Material: Aluminium blank, Glasschutz Gummi
- Für Laminatdicke 6,8 mm
- Spalt zwischen Modulen: ca. 22 mm
- Zertifizierte Klemmen für Module First Solar Serie 4 aus hochisolierendem EPDM-Gummiwerkstoff

133264-268	Mittelklemme Eco6-S4 6.8 mm Pro	VPE: 100
133164-268	Endklemme Eco6-S4 6.8 mm Pro	VPE: 100

Zubehör für die Laminatklemmen ProLine und Eco ProLine		
943000-063*	Schraube Zylinderkopf mit Sperrverzahnung M8x40, TX40, A2 DIN EN ISO 14580	VPE: 100
942000-902	Hammerkopfmutter Pro	VPE: 100
943914-008	Vierkantmutter A4	VPE: 100

*vsl. verfügbar ab Q4/2024

SICHERHEITSHAKEN LAMINAT

Abrutschsicherung für die Laminatmodule

+ Material: Aluminium, Glasschutz Gummi

139008-006	Sicherheitshaken Laminat 3 – 8 mm	VPE: 100

ZUBEHÖR PV-MONTAGE

+ SCHRAUBEN UND KLEINTEILE
+ KABELFÜHRUNG
+ BLITZSCHUTZ UND POTENTIALAUSGLEICH
+ MUSTERKOFFER

SCHRAUBEN
Für den Einsatz in diversen Classic- und Pro-Systemen

Sechskantschraube, A2			
943610-025**	M10 x 25	DIN 933	VPE: 100
943000-029	M10 x 25	DIN EN ISO 4017	VPE: 100
943000-032	M10 x 35	DIN EN ISO 4017	VPE: 100
943000-037	M10 x 45	DIN EN ISO 4017	VPE: 100

**Artikel läuft aus. Verfügbar solange Vorrat reicht.

Vierkantschraube, A2			
943410-025	M10 x 25		VPE: 100

Innensechskantschraube mit Sperrverzahnung, A2			
943000-025	M8 x 20	DIN EN ISO 4762	VPE: 100

Innensechskantschraube mit Gleitmobeschichtung, A2			
943000-024	M8 x 55	DIN EN ISO 4762	VPE: 100

Schraube Halbrundkopf mit Sperrverzahnung, TX40, A2			
943001-238*	M8 x 16	DIN 34805-2	VPE: 100

*vsl. verfügbar ab Q3/2024

Schraube Zylinderkopf mit Sperrverzahnung, TX40, A2			
943001-242*	M8 x 16	DIN EN ISO 14580	VPE: 100
943000-063*	M8 x 40	DIN EN ISO 14580	VPE: 100

*vsl. verfügbar ab Q4/2024

STAHLSCHRAUBEN
Zur Befestigung in Stahlträgern ab 1,5 mm Stärke

Gewindeschraube selbstfurchend, A2		
943763-064	6.3 x 64	VPE: 100
943763-115	6.3 x 115	VPE: 100
943763-150	6.3 x 150	VPE: 100
943763-200	6.3 x 200	VPE: 50

Die Befestigungspunkte müssen mit Ø 5 mm vorgebohrt werden.

BLECHSCHRAUBEN

Befestigungsschrauben für Bleche

943755-925	Bohrschraube 5,5 x 25 mit Dichtscheibe	VPE: 100

Bei der Verschraubung kann es zu Spanentwicklung kommen

943772-019	Reparaturschraube 7,2 x 19 selbstfurchend FABA-A A2	VPE: 500

Dünnblechschrauben mit Dichtung		
943000-700	Dünnblechschraube 5,5 x 25 A2 mit Dichtscheibe Mit ETA, ETN, MCS012 und deutscher bauaufsichtlicher Zulassung. Für den Einsatz in D, FR, GB.	VPE: 100
943000-360	Dünnblechschraube 6,0 x 25 A2 mit Dichtscheibe Mit ETA, ETN, MCS012 und deutscher bauaufsichtlicher Zulassung. Für den Einsatz in D, FR, GB.	VPE: 100
943001-232	Dünnblechschraube 6,0 x 22 A2 mit Dichtscheibe oZ	VPE: 100

HOLZSCHRAUBEN

Zur Befestigung in Holz-Unterkonstruktion

Holzschraube mit Tellerkopf, VA		
943208-080	8 x 80	VPE: 100
943208-100	8 x 100	VPE: 100
943208-120	8 x 120	VPE: 100

Holzschraube mit Tellerkopf und Schneidkerbe, VA		
943218-080	8 x 80	VPE: 100
943218-100	8 x 100	VPE: 100
943218-120	8 x 120	VPE: 50

Holzschraube mit Tellerkopf verzinkt		
942208-080	8 x 80	VPE: 50
942208-100	8 x 100	VPE: 50
942208-120	8 x 120	VPE: 50

+

119016-000	Dichtung für Tellerkopfschrauben diam 8 EPDM

MUTTERN UND UNTERLEGSCHEIBEN

Für den Einsatz in diversen Classic- und Pro-Systemen

Unterlegscheibe groß, V2			
943000-043	M8	DIN EN ISO 7093-1	VPE: 100
943000-056	M10	DIN EN ISO 7093-1	VPE: 100

Hammerkopfmutter		
942000-902	Hammerkopfmutter Pro	VPE: 100

Aus Stahl mit Zinklamellenbeschichtung, geeignet für die Verschraubung mit Edelstahlschrauben

Flanschmutter mit Sperrverzahnung, A4			
943000-015	M8	DIN EN 1661	VPE: 100
943912-010**	M10	DIN 6923	VPE: 100
943000-022	M10	DIN EN 1661	VPE: 100

**Artikel läuft aus. Verfügbar solange Vorrat reicht.

Mutter selbstsichernd, A4			
943001-240	M8	DIN EN ISO 7040	VPE: 500

BITTE BEACHTEN: *Alle Sicherungsmuttern in allen Ausführungen und Güten sind Einwegware und verlieren beim Auf- und Abschrauben ihre Klemmwirkung.*

KLICKNUT UND KLICKIN

Für den Einsatz in Classic-Systemen

Vierkantmutter, A4		
943914-008	Vierkantmutter M8, A4 kombinierbar mit Klicknut M8 und Einklickbaustein	VPE: 100
943914-010	Vierkantmutter M10, A4 kombinierbar mit Klicknut M8 und Einklickbaustein	VPE: 100

KlickIn Einklickbaustein, Kunststoff		
129010-008	KlickIn Einklickbaustein für Mutter M8 Zum vereinfachten Einführen der Vierkantmutter M8, an beliebiger Stelle der KlickIn-Nut M8	VPE: 100
129010-001	KlickIn Einklickbaustein für Mutter M10 Zum vereinfachten Einführen der Vierkantmutter M10, an beliebiger Stelle der KlickIn-Nut M10	VPE: 100

EPDM-GUMMIEINLAGE 3 MM SELBSTKLEBEND

UV-beständiges Material

973000-041	EPDM Gummi selbstklebend 48 mm breit	Rolle 50 m

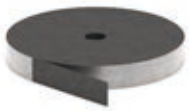

KABELKLEMMEN
Befestiger aus UV- und temperaturbeständigem Kunststoff

129065-008 Proklip-Multi 8		VPE: 100
Profile	Systeme	Kabelmenge*
Klick- oder Schraubkanal M8, Modultragprofile S, Modultragprofile Solo, Eco05, FixZ-7, FixZ-15	FixZ-7, FixZ-15, System FS, Carport, Sonderprojekte	ca. 6

129065-018 Proklip-Multi PS		VPE: 100
Profile	Systeme	Kabelmenge*
Klickkanal für Modultragprofil Pro35, Pro50, Pro70, Pro100	FixGrid Pro (Für den Einsatz bei FixGrid Pro muss die Dünnblechschraube 943000-700 separat bestellt werden.)	ca. 6

129065-001 Proklip-Multi 10S		VPE: 100
Profile		Kabelmenge*
Solo und Klemmkanal		ca. 4

* Ausgehend von einem 6 mm²-Kabel mit einem Kabeldurchmesser von 6 mm.

BEFESTIGUNGSBINDER
Kabelbinderlänge: 200 mm

149023-001 Befestigungsbinder 1,0 – 3,0 mm, Führung oben	VPE: 100
Befestigung an Kanten mit einer Breite von 1,0 – 3,0 mm	

149023-002 Befestigungsbinder 1,0 – 3,0 mm, Führung seitlich	VPE: 100
Befestigung an Kanten mit einer Breite von 1,0 – 3,0 mm	

BLITZSCHUTZKLEMMEN

Passend auf Klemmkanäle der Schletter-Montageprofile

135003-002	Erdungs- und Blitzschutzklemme A2 M8	VPE: 20

Klemmbereich Rd 8 – 10 mm
Anschluss ein-/mehrdrähtig 4 – 50 mm²
Für den oberen Klemmkanal

135003-022	Erdungs- und Blitzschutzklemme Pro A2 M8	VPE: 20

Klemmbereich Rd 8 – 10 mm
Anschluss ein-/mehrdrähtig 4 – 50 mm²
Für den oberen Klemmkanal

135003-000	Blitzschutzklemme für 8 mm	VPE: 20

Aluminium, komplett vormontiert (für Draht-DM 8 mm)
Für den unteren Klemmkanal

ERDUNGSBLECHE

Für Modulerdung (nicht für Laminatklemmen geeignet)

135004-000	Erdungsblech	VPE: 100

135004-020	Erdungsblech Pro	VPE: 100

MONTAGELOCHBAND

Aus Aluminiumlegierung

119015-002	Montagelochband 6 - Rolle à 50 m	VPE: 1

Querschnitt 9,36 mm²

119015-003	Montagelochband 16 - Rolle à 50 m	VPE: 1

Blitzstromfähig mit Querschnitt 25,2 mm²

MUSTERKOFFER DACHSYSTEME

Alle wesentlichen Produktbeispiele der Schletter-Montagesysteme

195000-397	Musterkoffer Dachsysteme	Auf Anfrage

Abbildungen ähnlich

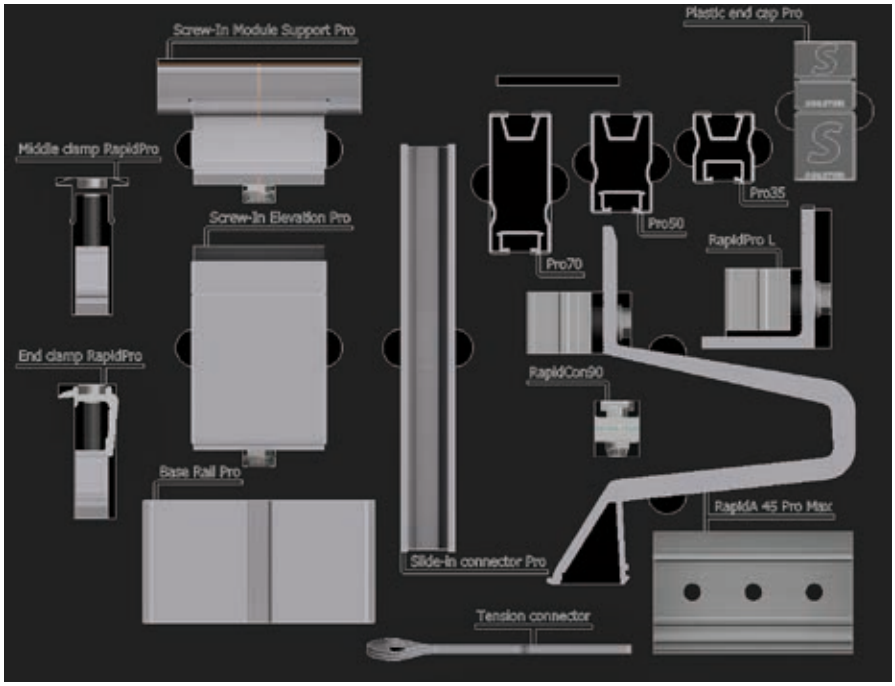

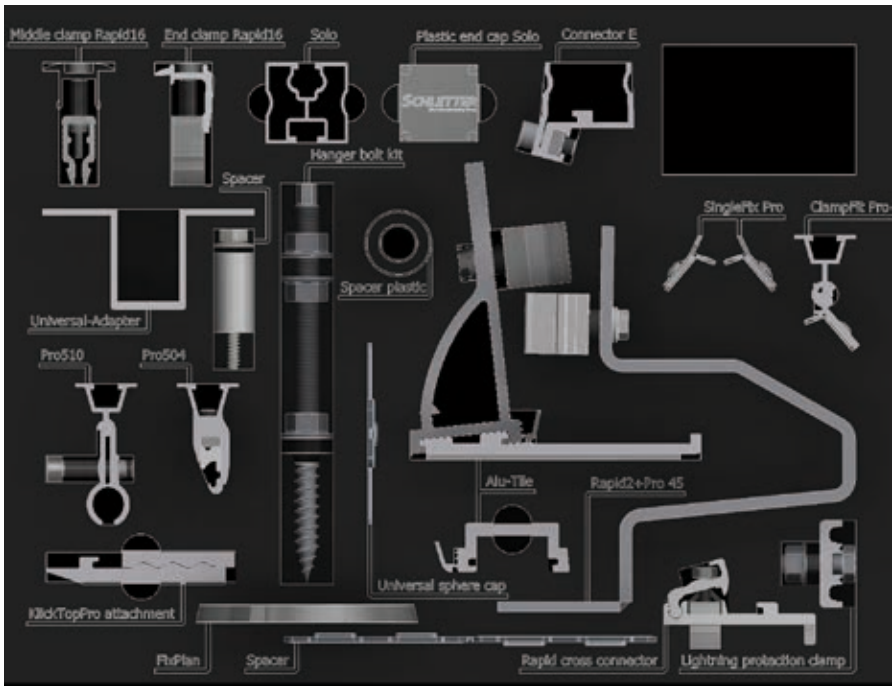

NOTIZEN

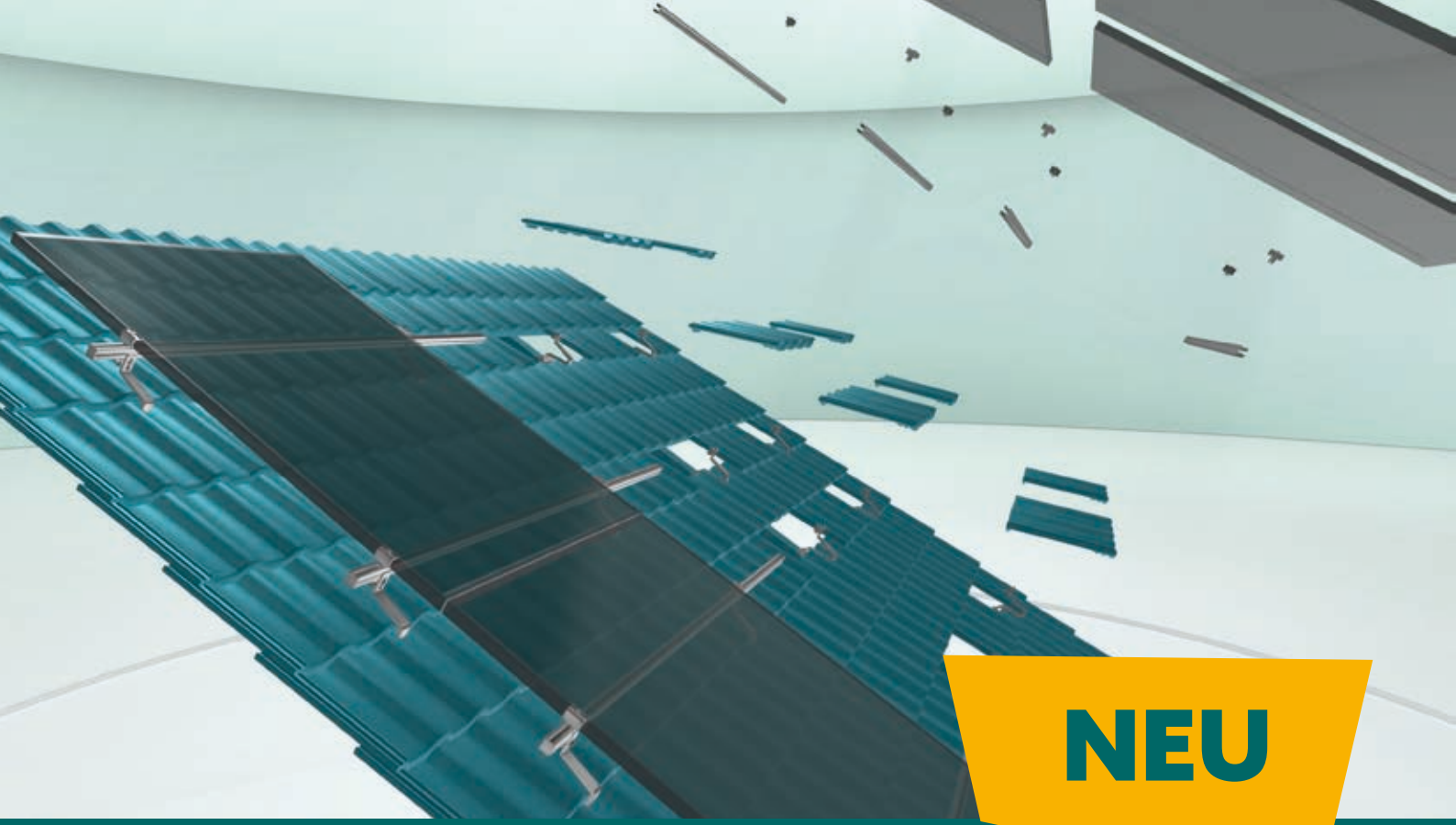

NEU

MÖCHTEN SIE NÄHER HERAN?

KEIN PROBLEM.

Vor kurzem haben wir die Türen zum House of Schletter geöffnet – unser neues digitales Zuhause für Installateure, Großhändler und alle anderen, die sich mit uns für Solar engagieren.

Im Inneren können Sie mit lebensechten, digitalen Nachbildungen einiger unserer beliebtesten Produkte interagieren und alles, was Sie darüber wissen müssen, auf eine Art und Weise erfahren, die weitaus eindringlicher ist als jedes Handbuch oder jede Anleitung.

Außerdem können Sie unser Tracking-System in unserem Wetterlabor auf Herz und Nieren prüfen. Hier kontrollieren Sie die Elemente und sehen genau, wie sich unser System an sie anpasst.
Im House of Schletter ist jeder willkommen – legen Sie also die Broschüre für einen Moment beiseite und tauchen Sie ein. Besuchen Sie einfach **houseofschletter.schletter-group.com** oder scannen Sie den QR-Code.

WE SUPPORT SOLAR.

WE SUPPORT SOLAR.

Für eine umfassende und kompetente Beratung bei Ihrer Anlagenplanung und für Fragen zur Logistik und Auftragsbearbeitung stehen Ihnen unsere Mitarbeiter gerne zur Verfügung.

SCHLETTER SOLAR GMBH
Alustraße 1, 83527 Kirchdorf, Deutschland

www.schletter-group.com

Änderungen, auch technischer Art, vorbehalten.
© Schletter Solar GmbH, PROK_2024_V2_DE